Informationsblatt

der Gemeinde Margetshöchheim

Herausgeber: Verwaltungsgemeinschaft Margetshöchheim. Redaktionsschluss für Texte und Anzeigen ist der 1. eines jeden Monats. Das Informationsblatt der Gemeinde Margetshöchheim erscheint monatlich und wird jedem Haushalt bzw. jeder Einzelperson kostenlos von der VG zugestellt. VGem Tel.: 0931 / 46862-0. Gesamtherstellung und Anzeigenannahme: Vereins-Druck-Service Heike Scheumann, Margaretenstraße 4, 97276 Margetshöchheim, Tel. 0931 / 46 18 21, E-Mail neu: vds-druck@t-online.de

49. Jahrgang **Freitag, 15.01.2021** **Nummer 1**

Aus der Verwaltungsgemeinschaft

Öffnungszeiten der Rathäuser

Erlabrunn	Di von 14 – 18 Uhr
Margetshöchheim	Mo – Fr von 8 – 12 Uhr und Do von 14 – 18 Uhr

Der Publikumsverkehr in den Rathäusern soll **nur noch in Notfällen** – etwa bei Sterbefällen, dringenden Passangelegenheiten u. ä. – persönlich stattfinden. Dringende Besuche im Rathaus müssen zuvor telefonisch angekündigt werden, um abzuklären, ob das Anliegen auch per Telefon, Mail oder Fax erledigt werden kann. Der Service für unsere Bürger wird selbstverständlich weitergehen, nur die persönlichen Kontakte zwischen Verwaltungsmitarbeitern und Bürgern sollen möglichst vermieden werden.
Tel.: 0931-468620
E-Mail: buergerbuero@vgem-margetshoechheim.bayern.de
www.margetshoechheim.de

Hinweis der Gemeindekasse über einen anstehenden Zahlungstermin

Am **01.02.2021** ist die **Hundesteuer** zur Zahlung fällig.

Am **15.02.2021** sind **Grundsteuer, Gewerbesteuervorauszahlungen (sofern kein Änderungsbescheid ergangen ist)** sowie der **Beitrag für das Bayerische Weinabsatzförderungsgesetzt für das 1. Quartal 2021** zur Zahlung fällig.

Am **28.02.2021** ist die **Abrechnung der Wasser- und Abwassergebühren 2020** zur Zahlung fällig.

Wir bitten die Selbstzahler um Beachtung der Termine!

Möchten Sie ein SEPA-Lastschriftmandat erteilen, können Sie sich gerne mit der Gemeindekasse in Verbindung setzten (Tel.: 0931/46862-18)

Ihre Kassenverwaltung

Dienstzeiten der Rathäuser Margetshöchheim und Erlabrunn an den Faschingstagen

Die Rathäuser in Margetshöchheim und Erlabrunn sind am

Rosenmontag, 15.02.2021 und
Faschingsdienstag, 16.02.2021

geschlossen.

St. Elisabethenverein EineWeltLaden Erlabrunn

Ein Tee mit dem Duft von Honig

Der Honeybusch ist ein unscheinbar wirkender Strauch, der nur im besonderen Klima Südafrikas wächst. Während der Blütezeit trägt er gelbe, nach Honig duftende Blüten, die ihm seinen Namen geben. Der Honeybuschtee schmeckt süß und mild und sein Aroma erinnert an Honig. Honeybuschtee enthält kein Koffein und nur wenig Gerbstoffe und ist daher auch gut für Kinder geeignet. Erhältlich ist der Tee in Teebeuteln, 20 Beutel, kuvertiert à 1,7 g, kbA, 34 g.
Zutaten: Honeybusch (aus kontrolliert biologischem Anbau, 100% aus Fairem Handel)
Unser Honeybusch-Tee wird von der kleinen Produzentengruppe Ericaville Farming Trust angebaut. Die Kleinbauern leben in einem Township in Ericaville und haben vor einigen Jahren eine staatliche Förderung erhalten, um Felder zu kaufen und in den Teeanbau zu investieren. Seither bauen sie gemeinsam Bio-Honeybusch an und haben auf diese Weise einen verlässlichen Nebenerwerb.
Im Gegensatz zum bekannteren Rotbusch, kann der Honeybusch das ganze Jahr über geerntet werden. Die Bauern organisieren ihre Arbeit daher gemeinschaftlich: Sie bauen den Tee auf einem großen Feld an und wer Zeit hat, kommt zum gemeinsamen Ernten oder Unkrautjäten. Die Gewinne werden dann unter allen Mitgliedern aufgeteilt.

Faire Preise für gute Produkte
EineWeltLaden Erlabrunn (Träger: St. Elisabethenverein) im ehemaligen Postraum in der Schule, Öffnungszeiten: Bis auf Weiteres nur donnerstags von 15.30 bis 18.00 Uhr.

WIR WÜNSCHEN EINEN GUTEN START IN EIN GESUNDES JAHR

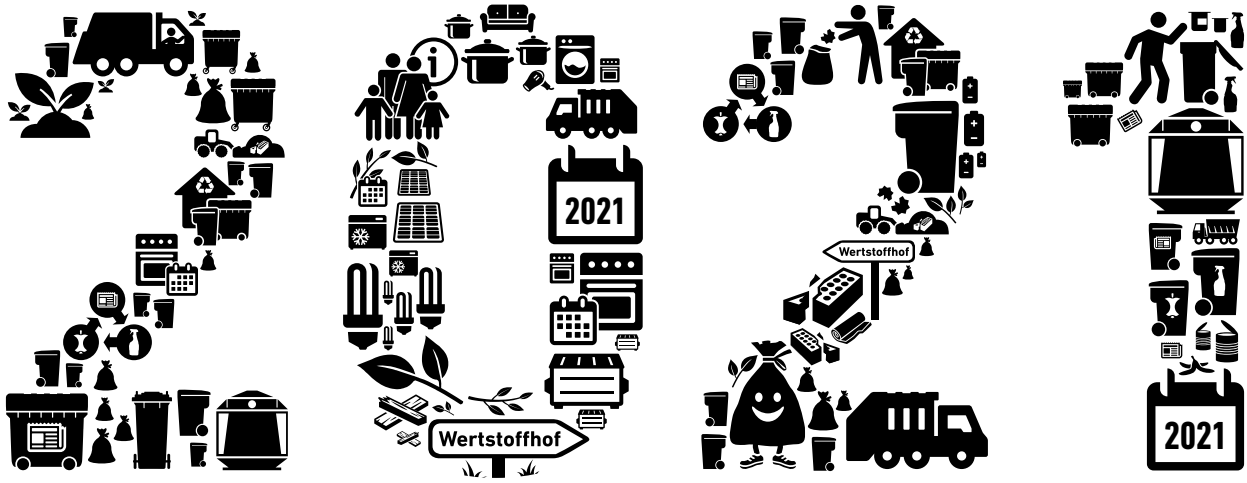

Aktuelles aus der Abfallwirtschaft finden Sie unter www.team-orange.info/jahresauftakt

TEAM ORANGE
Ihr Abfall – unsere Aufgabe
KU

Das Kommunalunternehmen des Landkreises Würzburg
Abfallwirtschaftsbetrieb | Am Güßgraben 9 | 97209 Veitshöchheim
Tel. & Fax 0931 / 6156 400 | info@team-orange.info
www.team-orange.info | Öffnungszeiten: Mo–Do 8–16 Uhr, Fr 8–12 Uhr

Ab sofort für unsere Pflegeheime in Bergtheim, Kürnach, Eibelstadt und Ochsenfurt gesucht:

Reinigungskräfte (m/w/d)

Festes Team, langfristiger Einsatz im gleichen Haus

Unbefristeter Arbeitsvertrag von Anfang an

Bezahlung nach Reinigungstarifvertrag

Attraktives PKW-Leasing

Rücksicht auf Eltern mit schulpflichtigen Kindern

uvm.

Kontaktiere doch Fachbereichsleiterin Britt Forgber-Oestreicher: 0931 80442-19 | britt.forgber-oestreicher@procura-wue.de
www.kommunalunternehmen.de

ProCura
Dienstleistungen
KU

Alexandra & Monika Merkle

DUO ART

Pflanzen / Floristik & Goldschmiede

Lassen Sie sich überraschen von **Blütenvielfalt** und individuell angefertigtem **Schmuckdesign.**

Wir beraten Sie sehr gerne!

Mo.-Fr. 8 – 18 Uhr · Sa. 8 – 13 Uhr

www.DuoArt-Merkle.de

Würzburger Str. 50 · 97276 Margetshöchheim
Tel. 09 31/ 99 13 61 99 · Fax 09 31/ 99 13 61 98

Metzgerei Flach
Fränkische Spezialitäten
Falkenstraße 5
97276 Margetshöchheim
Tel.: 09 31 / 46 10 79

Angebot gültig vom 20.01. bis 23.01.2021

Sauerbraten aus der Keule fertig eingelegt kg **11.90 €**	**Frische Puten-schnitzel** kg **10.90 €**	**Jägerbraten** lecker gefüllt kg **8.90 €**
Hackfleisch gemischt kg **6.90 €**	**Delikatess-Hinterschinken** 100 g **1.49 €**	**Fränkischer Rotgelegter oder Weißgelegter** 100 g **1.09 €**
Mettwurst grob u. fein 100 g **0.99 €**	**200 g Hausmacher Wurstdosen** 3 Stück **5.50 €**	**Leerdammer** 100 g **1.09 €**

Dienstagsspartüte, gültig am 19.01.2021
600 g Gyros + 400 g Krautsalat + 200 g Tzatziki **6,00 €**

Treiber & Treiber GbR

Türen
Fenster
Rollladen
Reparaturen
Einbruchschutz
Insektenschutzgitter

Zellingen 09364/815277

Verkauft jemand ein Grundstück oder Haus?

Ureinwohner Marokkos sind auf der Suche, damit auch unsere Kinder im schönen Marokko aufwachsen können.

Tel.: 0931/46772357
Zuhause_marokko@gmx.de

Haustechnik Zürrlein GmbH & Co. KG

Inh. Armin Michel

Kettelerstraße 96
97222 Rimpar
Tel. (0 93 65) 98 96

✓ *Sanitärtechnik*
✓ *Heizungsbau*
✓ *Solaranlagen*
✓ *Regenwassertechnik*

vhs
Volkshochschule
Würzburg & Umgebung e. V.

Margetshöchheim

So melden Sie sich an:

Anmeldung per Post: … über das Anmeldeformular im aktuellen Programmheft oder als PDF-Download auf der vhs-Homepage.

Anmeldung telefonisch: 0931-35593-0 soweit Ihre Kundendaten bereits bei uns gespeichert sind . Vormerkungen oder Reservierungen sind leider nicht möglich.

Anmeldung per Fax: 0931-35593-20.

Anmeldung persönlich:
Ihr Vorteil: Bei Unklarheiten können wir Sie kurz beraten. Sie wissen sofort, ob Ihr „Wunschkurs“ tatsächlich auch noch frei ist.
Unsere Öffnungszeiten:
Mo. - Mi. 9:00 - 12:30; Do. 10:00 – 12:30
Mo. – Do. 13:00 -16:30; Fr. 9:00 - 13:30 Uhr.
Würzburg, Münzstraße 1.

Anmeldung via Internet oder E-Mail www.vhs-wuerzburg.info oder E-Mail: info@vhs-wuerzburg.de.

Anmeldebestätigung
Wir bestätigen Ihre Anmeldung - soweit vorhanden - per E-Mail, ansonsten postalisch. Die Teilnahmekosten werden in der Regel am Donnerstag nach Kursbeginn abgebucht. Den genauen Termin teilen wir vorab schriftlich mit.
Bitte beachten Sie zu Kursrücktritt & Ermäßigungen unsere Allgemeinen Geschäftsbedingungen.

Örtliche vhs-Leitung: Gemeindeverwaltung Margetshöchheim, Doris Wolf-Appel (keine Anmeldung)

Rückenfit: ein variationsreiches und rückenschonendes Ganzkörpertraining
Ein attraktives Trainingsprogramm für alle, die sich fit fühlen oder fit werden wollen, unter Berücksichtigung aktueller gesundheitssportlicher Erkenntnisse: Der Kurs umfasst einfaches Aerobic, Kräftigung aller Problemzonen (Rücken, Bauch, Beine, Po), viel Stretching und Körperwahrnehmung. Bitte mitbringen: Hallenschuhe, bequeme Kleidung, Gymnastikmatte, Handtuch und ein Getränk.

Kursnr.: 54260A-MA, Mo., 22.2., 17:45-18:45 Uhr; 14x; Margarethenhalle Margetshöchheim,; 10-19 TN; Sina Heß; 70,00 € (erm.: 59,00 €)

Fitnessgymnastik für jedes Alter
Ein abwechslungsreiches Trainingsprogramm für alle, die etwas für ihre Gesundheit tun möchten oder fit werden wollen. Der Kurs umfasst einfaches Aerobic, Kräftigung aller Bereiche wie Rücken, Bauch, Beine, Po und Arme, Stretching und Körperwahrnehmung zu Musik. Die Übungen werden vorwiegend mit dem eigenen Körpergewicht durchgeführt. Wer möchte, darf gerne Therabänder oder kleine Hanteln mitbringen, die wir dann individuell in das Training miteinfließen lassen können. Vorwiegend soll der Kurs Ihre allgemeine Fitness und Ihr Wohlbefinden verbessern und Freude an der Bewegung bringen. Bitte mitbringen: Matte, bequeme Kleidung mit Hallenschuhen, ein Getränk, gegebenenfalls Therabänder, Tubes, kleine Hanteln etc. (keine Voraussetzung).

Kursnr.: 54261A-MA, Mo., 22.2., 19-20 Uhr; 14x; Margarethenhalle Margetshöchheim,; 10-19 TN; Carolin Miranda da Cruz; 70,00 € (erm.: 59,00 €)

BERUFLICHES SCHULZENTRUM FÜR WIRTSCHAFT UND DATENVERARBEITUNG

Städtische Wirtschaftsschule Würzburg
Übertritt von der Mittelschule, der Realschule oder dem Gymnasium in die
➔ 6. Klasse (fünf Schuljahre bis zum Abschluss)
➔ 7. Klasse (vier Schuljahre bis zum Abschluss)
➔ 10. Klasse (zwei Schuljahre bis zum Abschluss)
Abschluss: Mittlere Reife

Es konnten bisher keine Termine für den

INFOABEND
und den
TAG DER OFFENEN SCHULTÜREN
festgelegt werden. Aktuelle Infos finden Sie immer auf unserer Homepage: https://wirtschaftsschule.dv-schulen.de

Der direkte Weg in die berufliche Ausbildung oder an die FOS.
Pestalozzistraße 2, 97080 Würzburg (Grombühl)
Tel. 0931 20047-11, Fax 0931 20047-31
https://wirtschaftsschule.dv-schulen.de
STADT WÜRZBURG

Maria-Ward-Schule Würzburg

Mädchenrealschule der Maria-Ward-Stiftung

Annastraße 6
97072 Würzburg
Telefon: 0931 35594-26
Telefax: 0931 35594-44
E-Mail: sekretariat@mws-wuerzburg.de
Internet: www.mws-wuerzburg.de

Informationsabend zum Übertritt an die Realschule

Sehr geehrte Eltern, liebe Viertklässlerinnen der Grundschule und Fünftklässlerinnen der Mittelschule,

wir möchten Sie und euch ganz herzlich einladen zum

INFORMATIONSABEND
„ÜBERTRITT an die REALSCHULE“

am Dienstag, 2. März 2021
um 19:00 Uhr
in der Pausenhalle unserer Maria-Ward-Schule.

Ab 17:00 Uhr können Eltern und Kinder im Rahmen von Hausführungen unser Schulhaus kennenlernen und Einblicke in Unterricht und Schulleben gewinnen.

Im Informationsteil für die Eltern um 19:00 Uhr (die Kinder werden in dieser Zeit betreut) informieren wir Sie über:

- Aufnahmebedingungen
- Ausbildungsrichtungen
- Abschlüsse und Schullaufbahn
- Schulprofil
- Pädagogische Zielsetzungen
- Individuelle Förderung
- Schulleben und zusätzliche Angebote und Aktivitäten
- Offene Ganztagesschule

und beantworten Ihre Fragen in persönlicher Beratung.

Kimmel

◆ Wärme - Energie - Technik
◆ Bad - Sanierung - Design
◆ Spenglerei - Dach - Wand

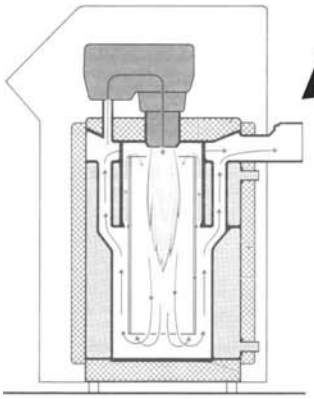
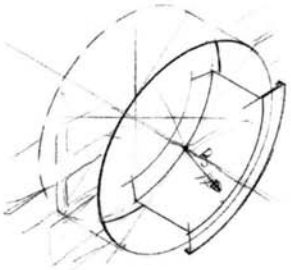
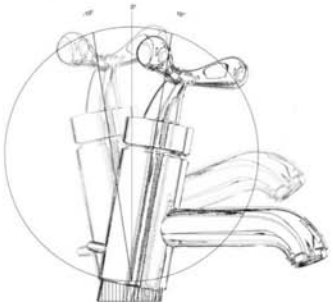

www.kimmel-gmbh.de

Raiffeisenring 3 ◆ 97276 Margetshöchheim ◆ Tel.: 0931/99135900 ◆ E-Mail: info@kimmel-gmbh.de

Autohaus Haberbosch

WOANDERS GEKAUFT?
NA UND!

Service · Audi Service · Nutzfahrzeuge Service

Erstklassiger Service und Pflege für Ihr Auto,
egal ob Sie es bei uns gekauft haben oder nicht.

Ob Service- oder Gewährleistungsarbeit, wir erledigen das für Sie!

Stützenbergstr. 1 . 97225 Zellingen . T 09364 8176090 . autohaus-haberbosch.de

Große & kleine Einrichtungswünsche
erfüllen wir nach Maß. Möbel für jeden Wohn- und Arbeitsbereich:
• modern • zeitlos • traditionell •

witt® Ihr Möbelmacher

www.Möbelmacher.de

Fragen kostet nichts, anrufen auch nicht: 0800 66 32 356

Witt Ihr Möbelmacher GmbH • Winterleitenweg 1 • 97318 Kitzingen • ☎ 09321 / 33450

MAIK'S AUTOKLINIK

Kfz-Meisterbetrieb
Falkenstraße 1a
97276 Margetshöchheim
Tel.: 0931 / 46 76 25 38

- Kundendienst
- Reparaturen
- Unfallinstandsetzung
- Standheizungen
- Klimaanlagenservice
- Reifen & Felgen
- AU & TÜV-Service
- HiFi / Navigation

Steinwelten...

Ihr kompetenter Partner in Sachen Naturstein

JOSEF HOFMANN VERSBACH

Grabmale vom Hersteller

Versbacher Straße 104, 97087 Würzburg
Telefon (09 31) 20029-0, Fax 20029-20

Aus dem Schulverband

Schulverbandsversammlung vom 26.05.2020
Veröffentlichung von Beschlüssen aus der nichtöffentlichen Sitzung

TOP 8

Generalsanierung der Grund- und Mittelschule - Vergabe von freiberuflichen Dienstleistungen für Brandschutz, Energieberatung, Bodengrundgutachten und Projektsteuerung

Für die weiteren Vorplanungen und die Entwurfsplanung der Generalsanierung der Grund- und Mittelschule sind Erkenntnisse aus den Bereichen Brandschutz, Bodengutachten und Energieberechnung erforderlich, um die Baukosten besser beziffern zu können und Kostensteigerungen zu vermeiden. Aus diesem Grunde wurden die jeweiligen freiberuflichen Leistungen, aufgrund der geschätzten Auftragshöhe, im Zuge einer freihändigen Vergabe ausgeschrieben. Es wurden jeweils 3 Firmen gebeten, ein Angebot abzugeben.

Brandschutzkonzept:

Der Submissionstermin für die freiberufliche Leistung – Brandschutzkonzept war am 21.04.2020. Von den 3 angefragten Büros haben auch 3 ein Angebot abgegeben. Falls ebenfalls Leistungen im Zuge der Bauüberwachung Lph 8 mit ausgeführt werden sollen, dann wird dies nach Aufwand berechnet. Aufgrund der fortschreitenden Planungen wurde der Auftrag für das Brandschutzkonzept bereits am 12.05.2020 als Stufenvertrag, zunächst für die Lph. 1-2 vergeben und muss nun in der Schulverbandsversammlung nachgenehmigt werden.

Der Beauftragung für das Brandschutzkonzept wurde einstimmig zustimmt.
einstimmig beschlossen Ja 7 Nein 0

Baugrundgutachten:

Der Submissionstermin für die freiberufliche Leistung – Baugrundgutachten war am 18.05.2020. Von den 3 angefragten Büros hat nur ein Büro ein Angebot abgegeben. Die Preise entsprechen jedoch den marktüblichen Sätzen, so dass der Auftrag vergeben werden kann.

Der Beauftragung wurde grundsätzlich zugestimmt.
einstimmig beschlossen Ja 7 Nein 0

Nachfragen zum Leistungsumfang und zu den bei der Ausschreibung beteiligten Firmen konnten in der Sitzung nicht beantwortet werden. Entsprechende Informationen sollen im Nachgang an Frau Härth-Großgebauer übermittelt werden.

Energiebedarfsberechnung:

Der Submissionstermin für die Freiberufliche Leistung – Energiebedarfsberechnung war am 19.05.2020. Von den 3 angefragten Büros haben auch 3 ein Angebot abgegeben. Da es im Zuge der Angebotsprüfung noch Klärungsbedarf beim Angebot einer Firma gibt, kann der Zuschlag heute noch nicht erteilt werden. Wir schlagen vor, dass der Schulverbandsvorsitzende die Ermächtigung erhält, den Auftrag auf das wirtschaftlichste Angebot zu erteilen und den Auftrag dann in der nächsten Schulverbandsversammlung nachzugenehmigen.

Der Übertragung der Auftragsvergabe an den Vorsitzenden wird zugestimmt.
einstimmig beschlossen Ja 7 Nein 0

Projektsteuerung:

Die vorliegenden Ausführungen wurden zur Kenntnis genommen. Es besteht grundsätzliche Übereinstimmung dahingehend, dass für dieses Projekt weitere Unterstützung durch einen Projektsteuerer als unabdingbar gesehen wird. Alternativ schlug der Vorsitzende vor, zusätzlich ein befristetes Arbeitsverhältnis einzurichten. Spätestens ab der Genehmigungsphase sei es notwendig, in der Frage einer externen Beauftragung mehr Klarheit zu gewinnen. Für eine externe Beauftragung spräche allerdings, dass hier auch Fragen der Gewährleistung und des Regresses geltend gemacht werden können.

Albrecht's®

SPANFERKEL · GRILL · CATERING

Es brennt wieder – Essen „to go“

17. JAN	**Knuspriges Halbes Hähnchen**	**5,50 €**
	Knusprig gegrilltes Schäufele	**7,00 €**
	Dunkelbiersoße	**1,50 €**
	Portion Pommes	**2,50 €**
	Kartoffelkloß Stück	**1,20 €**
24. JAN	**Gegrillte Putenoberkeule**	**8,50 €**
	mit Kräuterrahmsoße, Portion	
	Knusprig gegrillte Schweinehaxe (ca. 800 g)	**6,00 €**
	Dunkle Bratensoße	**1,50 €**
	Portion Eierspätzle	**2,50 €**
31. JAN	**Knuspriges Halbes Hähnchen**	**5,50 €**
	Schweinekrustenbraten Portion	**7,00 €**
	Dunkelbiersoße	**1,50 €**
	Portion Pommes	**2,50 €**
	Kartoffelkloß Stück	**1,20 €**
07. FEB	**Burgunderbraten mit Soße** Portion	**9,50 €**
	Knusprig gegrilltes Spanferkel Portion	**7,00 €**
	Dunkle Bratensoße	**1,50 €**
	Portion Eierspätzle	**2,50 €**
14. FEB	SCHÖNEN VALENTINSTAG	
	Knuspriges Halbes Hähnchen	**5,50 €**
	Gegrillte Kalbshaxe (für 2 Personen)	**23,50 €**
	Portion Pommes	**2,50 €**
	Kartoffelkloß Stück	**1,20 €**

Bestellungen für „to go“ jeweils bis Samstag, 18.00 Uhr für Abholung in Erlabrunn, Zellinger Str. 11 zwischen 11.00 und 14.00 Uhr unter Telefon 09364 / 81 54 08 oder per E-Mail an info@albrechts-catering.de

Evang. Kirchengemeinde Zell-Margetshöchheim-Erlabrunn

Gottesdienste:

Sonntag, 17.01.
10.00 Uhr Versöhnungskirche Zell (Fuchs)

Sonntag, 24.01.
10.00 Uhr Versöhnungskirche Zell (Fuchs)

Sonntag, 31.01.
10.00 Uhr Versöhnungskirche Zell (Czekalla)

Sonntag, 07.02.
10.00 Uhr Versöhnungskirche Zell (Fuchs)

Sonntag, 14.02.
10.00 Uhr Versöhnungskirche Zell (Czekalla)

Ein Wort zum neuen Jahr
Du bist als Stern uns aufgegangen, von Anfang an als Glanz genaht.
Und wir, von Dunkelheit umfangen, erblicken plötzlich einen Pfad.
Dem Schein, der aus den Wolken brach, gingen wir sehnend nach.
Am Ende unserer weiten Fahrten gabst du uns in dem Stalle Rast.
Was Stroh und Krippe offenbarten, ward voll Staunen nur erfasst.
Die Zeichen blieben nicht mehr Bild, Verheißung war erfüllt.
Durch Stern und Krippe, Kreuz und Taube, durch Fels und Wolke,
Brot und Wein dringt unaufhörlich unser Glaube nur tiefer in dein Wort hinein.
Kein Jahr von unserer Zeit verflieht, das dich nicht kommen sieht.
Von Jochen Klepper

Liebe Leser*innen,
Gott wird auch im neuen Jahr 2021 weiterwirken in seiner Welt durch viele liebe Menschen.
Er stärke, segne und behüte Sie.
Pfarrer Peter Fuchs

Ideen für den Erhalt der Versöhnungskirche
Es stehen große Aufgaben an mit der Sanierung des Flachdaches und des Ringankers der heutigen Versöhnungskirche, ehemals Klosterkirche Unterzell, erbaut ab 1221.
Nach mehreren Benefizkonzerten, nach dem Ernten von Streuobst-Paradiesäpfeln und einer schönen Aktion der Bäckerei Maxl-Bäck wollen wir uns treffen, um weitere Ideen zusammenzutragen und sehen was wir bewegen können. **Herzliche Einladung für Mittwoch 3.2.2021 um 19.30 Uhr in der Versöhnungskirche.** Offen für jeden, sie sind sehr willkommen.

Kindernachmittag: Soweit möglich am Samstag, 13.02. um 14 Uhr in der Versöhnungskirche entsprechend der dann gültigen Hygienebestimmungen.

Konfirmanden: Der Unterricht für den neuen Konfirmandenkurs ist immer Mittwochnachmittag.

Kirchenvorstand: Die nächste Kirchenvorstandsitzung ist am **Dienstag, 23. Februar um 20 Uhr.**
Die Sitzung wird voraussichtlich als Zoom-Konferenz, also als eine Videokonferenz stattfinden.

Kontakt:
Evang. Pfarramt, Hauptstr. 124 , 97299 Zell a. Main
E-mail: pfarramt.versoehnung.zell@elkb.de
Homepage: www.versoehnungskirche.com
Pfarrer Peter Fuchs: Tel.: 46 78 79 78
Vertrauensfrau: Irmtraud Tratz Tel.: 46 32 91
Pfarramtssekretärin Tanja Colón, Tel.: 46 78 79 78
Bürozeiten: Di. + Do. von 9.00 bis 12.00 Uhr

Kirchliche Nachrichten der Pfarrgemeinde St. Johannes der Täufer

in der Pfarreiengemeinschaft
www.franziskus-maintal.de

Pfarramt Margetshöchheim, Gartenstraße 16
Tel.: 0931/46 12 39, Fax: 0931/4609278

Öffnungszeiten:
Das Pfarrbüro in Margetshöchheim bleibt bis auf Weiteres geschlossen. Nur das Hauptbüro in Zell ist zu den üblichen Öffnungszeiten telefonisch oder per E-Mail zu erreichen.

Sprechzeiten:
Herr Pfarrer Dr. Christoph Dzikowicz
Sprechstunde nach Vereinbarung
Tel.: 0931/46 12 72
Email: 461272@gmail.com

Herr Diakon Rudolf Haas
Sprechstunde nach Vereinbarung
Tel.: 09350/9098262
Email: diakon.haas@t-online.de
rudolf.haas@bistum-wuerzburg.de

Am Montag, 25.01.2021 und Donnerstag, 28.01.2021 ist das Pfarrbüro geschlossen.

Herzliche Einladung zu unseren Gottesdiensten in der Pfarrei St. Johannes d.T. Margetshöchheim:

Feste Termine der Pfarrei St. Johannes d. T. Margetshöchheim

Sonntag, 17.01.2021
09.30 Uhr Wort-Gottes-Feier mit Kommunionspendung und mit Vorstellung der Kommunionkinder

Dienstag, 19.01.2021 18.30 Uhr Messfeier

Donnerstag, 21.01.2021
18.30 Uhr Wortgottesdienst (Gottesdienstbeauftragte)
Motto: Bleibt in meiner Liebe und ihr werdet reiche Frucht bringen (Joh 15,8-9)

Sonntag, 24.01.2021
09.30 Uhr Messfeier für die Pfarreiengemeinschaft (Monsignore Baumann)

Dienstag, 26.01.2021 18.30 Uhr Messfeier

Samstag, 30.01.2021 18.30 Uhr Vorabendmesse

Sonntag, 31.01.2021 in Zell
09:30Uhr **Messfeier für die Pfarreiengemeinschaft mit Verabschiedung von Pfarrer Dr. Christoph Dzikowicz**

MIT ANMELDUNG!

Anschl. STEH-Empfang im hinteren Teil der Kirche (Möglichkeit der persönl. Verabschiedung)

Freitag, 05.02.2021 10.00 Uhr Krankenkommunion

Zum heutigen Zeitpunkt standen die weiteren Gottesdienste noch nicht fest!
Bitte beachten Sie die nächste Gottesdienstordnung!

Sonstige Termine der Pfarrei St. Johannes d. T. Margetshöchheim

Gebetswoche für die Einheit der Christen
18.1. -25.1.2021
Im Januar 2021 wird es keinen Ökumenischen Gottesdienst zur Gebetswoche für die Einheit der Christen in Margetshöchheim geben. Deshalb laden wir Gottesdienstbeauftragten von Margetshöchheim alle, denen die Einheit der Christen am Herzen liegt, zu unserem Wortgottesdienst

am Donnerstag, 21.1 um 18.30 Uhr ein. Wir werden diesen Gottesdienst mit dem Motto der Gebetswoche der Einheit der Christen gestalten: Bleibt in meiner Liebe und ihr werdet reiche Frucht bringen (Joh 15,8-9).

Wir laden Sie herzlich ein, gemeinsam mit uns für die Einheit der Christen zu beten!

Wir freuen uns auf Sie!
Die Gottesdienstbeauftragten von Margetshöchheim

Caritas-Helferkreis

Hilfe für ältere und kranke Menschen sowie in Notlagen. Die ehrenamtlichen Mitarbeiterinnen und Mitarbeiter bieten ihre Zeit und ihr Herz an für Besuche und Entlastung in beschwerlichen Dingen des Alltags.
Kontakt: Jutta Hackel, Tel.: 0931 464676

Abendimpuls für alle am Samstag, 23.01.2021 in der Kirche

Zu einem Abendimpuls mit Kerzenschein, Musik und Texten wollen wir am Samstag, 23.01.2021 in die Kirche einladen.
Beginn ist um 18.30 Uhr. Bitte die Hygiene- und Abstandregeln beachten, Maske und eigenes Gottes Lob mitbringen.

Über Ihr und Euer Kommen freuen sich Uwe Reuter und Lukas Götz.

Christian Teschner
ELEKTROTECHNIK

- E-Check
- Installation
- Kundendienst

- Antennenanlagen
- Beleuchtung
- Das „intelligente Haus“
- Baustromverteiler

- Netzwerktechnik
- Sprechanlagen
- Telefonanlagen

Judenhof 3
97299 Zell am Main

Tel: 0931 / 32 92 33 90
Fax: 0931 / 32 92 33 99

info@teschner-elektro.de
www.teschner-elektro.de

Packen wir's an!

Matthias Stockmann
Heizung - Lüftung - Sanitär

- Gas- und Ölfeuerung
- Solaranlagen
- Regenwassernutzung
- Kundendienst
- Notdienst

Hirschtal 19, 97274 Leinach, Tel. 09364/4383, Mobil 0171/1239544

Bestattungs-Institut
»Abschied« GmbH
Annastraße 16 · 97072 Würzburg
Tel. 09 31/1 30 87· Fax. 09 31/5 53 43
abschied@onlinehome.de

Qualifiziertes Bestattungsunternehmen
Bestatter
0746

Nähe des Hauptfriedhofs
Tätig auf allen Friedhöfen
Parken im Hof

Bestattermeisterin
Alexandra Geist

...wenn ein Trauerfall eintritt, sprechen Sie zunächst mit uns...

Neues aus Margetshöchheim

Einwohnermeldeamt und Standesamt

Stand am 30.11.2020:	**3.148**
Zuzüge	15
Wegzüge	11
Geburten	3
Eheschließungen	1
Sterbefälle	4
Stand am 31.12.2020:	**3.151**

Aus dem Bauausschuss

Bauausschusssitzung MHH vom 17.11.2020
Veröffentlichung von Beschlüssen aus der nichtöffentlichen Sitzung

TOP 10

Ersatzbeschaffung gemeindliche Wasserzähler

Das Techn. Bauamt der Verwaltungsgemeinschaft Margetshöchheim hat die Preisanfrage zur Ersatzbeschaffung von 336 Neuwasserzählern für die Gemeinden Erlabrunn und Margetshöchheim, im kommenden Jahr 2021, durchgeführt.

Es wurden insgesamt sechs Firmen gebeten ein entsprechendes Angebot abzugeben. Hierzu gingen dem Techn. Bauamt fristgerecht fünf Angebote zur Eröffnung zu.

Beschluss:

Der Bauausschuss beschließt, den Auftrag für die Lieferung von 282 Neuwasserzählern an den wirtschaftlichsten Bieter zu vergeben.

einstimmig beschlossen Ja 5 Nein 0

TOP 11

Informationen

- Neubergstraße, Auftragsvergabe für Tiefbauleistungen im Zuge der Wasserversorgung
  Aufgrund der erheblichen Probleme zur Instandsetzung des Schieberkreuzes im Bereich Neubergstraße/Thoma-Rieder-Straße soll das Schachtbauwerk abgebaut werden und durch handelsübliche Schiebergestänge ersetzt werden. Mit der Auftragsvergabe aufgrund des Vorschlags bestand Einverständnis.
  einstimmig beschlossen Ja 5 Nein 0
- Vermessung im Bereich des Kindergartengeländes
  Dem Bauausschuss wurde mitgeteilt, dass die Vermessungsarbeiten vergeben wurden.
- Fotodokumentation Mainsteg
  Das Ergebnis der Ausschreibung für die Fotodokumentation zum Neubau des Mainstegs liegt vor. Von den vier vorliegenden Angeboten kommen lediglich zwei Angebote in die nähere Wertung. Der Bauausschuss bestimmt hierzu, dass die Auswertung des Bildmaterials nach den Vorgaben der DSGVO erfolgen muss. Weiterhin sollen die Kosten bei einer möglichen Verlängerung erfragt werden. Ebenso ist die Anbindung an die Website im Rahmen eines Liveblogs gewünscht. Ergänzend ist rechtlich zu klären, inwieweit eine Weitergabe des Bildmaterials an Dritte zulässig ist. Mit einer Auftragsvergabe auf der Grundlage der festgelegten Kriterien durch die Verwaltung besteht Einverständnis.
  einstimmig beschlossen Ja 5 Nein 0

Berkanntmachungen und Nachrichten

Wasser- und Kanalgebühren

Die Wasserversorgung und Abwasserentsorgung sind getrennte kostenrechnende Einrichtungen, die aufgrund der gesetzlichen Vorgaben kostendeckend arbeiten müssen. Das hat zur Folge, dass die Gebühren im Vierjahresturnus neu kalkuliert werden müssen, soweit nicht vorher bereits unvorhergesehene Ereignisse eine Neukalkulation erfordern.

Bei der **Wasser**versorgung sind Kostensteigerungen in fast allen Bereichen zu verzeichnen. Insbesondere Investitionen (Mainstraße, neuer Hochbehälter etc.) und die daraus resultierende Abschreibung und Verzinsung sowie höhere Ausgleichszahlungen für die grundwasserschonende Bewirtschaftung landwirtschaftlicher Grundstücke führen zu Mehrkosten. Zudem ist die Sonderrücklage in den letzten 4 Jahren um 104.000 € abgeschmolzen. Dies führt dazu, dass der Wasserpreis netto von 1,50 €/m³ auf 2,02 €/m³ angehoben werden muss. Er liegt damit 0,12 €/m³ über dem vorletzten Kalkulationszeitraum.

Auch bei der **Abwasser**entsorgung sind Kostensteigerungen in fast allen Bereichen zu verzeichnen. Insbesondere die Umlage an den Abwasserzweckverband steigt nicht unerheblich an. Die Sonderrücklage wurde im Laufe der letzten 4 Jahre von 164.000 € auf -50.000 € aufgebraucht und muss wieder ausgeglichen werden. Dies führt zu einer neuen Schmutzwassergebühr von 2,40 €/m³ (+ 56 Ct) und einer Niederschlagswassergebühr von 0,32€/m² (+ 4 Ct). Die neuen Gebühren liegen noch unter denen des vorletzten Kalkulationszeitraums.

Die neuen Gebühren gelten ab dem 01.01.2021.

Leerung der "Gelben Tonnen"

Die nächsten Leerungstermine sind am

Mittwoch, 27.01.2021
Mittwoch, 24.02.2021
Mittwoch, 24.03.2021

Bitte beachten Sie, dass der Leerungstag im Jahr 2021 ein Mittwoch ist.

Was bleibt, ist die Erinnerung an Liebe und Geborgenheit.

Maria Amthor

* 29.09.1929 † 09.12.2020

Ein herzliches Dankeschön an alle, die mit uns Abschied von unserer Post-Maria genommen und ihr Mitgefühl und ihre Verbundenheit auf so vielfältige Weise zum Ausdruck gebracht haben. Wir danken besonders Hr. Pfarrer Dzikowicz für die harmonische Gestaltung der Trauerfeier, die am 17.12.2020 im engsten Familienkreis stattgefunden hat.

Margetshöchheim
Dezember 2020

Karl-Josef Amthor mit Familie
Josefine Amthor
Verwandte und Freunde

Herzlichen Dank

Dieter Eckert

† 08.12.2020

Wir danken allen von Herzen, die sich in stiller Trauer mit uns verbunden fühlen und ihre liebevolle Anteilnahme auf so vielfältige Art zum Ausdruck brachten.

Ihre wohlgemeinten Geldspenden verwenden wir für eine Spende an Sternstunden, Blumen und Kerzen auf Dieters Grab und für Hl. Messen.

Anni, Kinder und Ronny mit Familien

Margetshöchheim im Dezember 2020

Aus unserem Leben bist Du gegangen -
in unserem Herzen lebst Du weiter

Maria Loock

\+ 12. November 2020

D
A
N
K
E

- für ein tröstendes Wort – gesprochen oder geschrieben
- für einen liebevollen Blick, wenn Worte fehlten
- für Blumen- und Geldspenden
- für die jahrelange gute Betreuung durch die Praxis Beck / Dr. Brede
- dem Team des ambulanten Palliativdienstes Juliusspital
- Herrn Diakon Haas für die würdevolle Gestaltung der Beisetzung

Gertrud Kühn mit Familie

elektro Gruß
...die sympathischen Stromer
www.gruss-elektro.de
Schulstraße 18
97291 Thüngersheim
09364-6069012
info@gruss-elektro.de

PhysioKonzept
MARGETSHÖCHHEIM
Krankengymnastik | Manuelle Therapie
Therapie nach Bobath | Manuelle Lymphdrainage
Schmerztherapie | Kiefergelenktherapie | Hausbesuche
Zeller Str. 6 | 97276 Margetshöchheim
Tel: 0931 30 19 32 63
www.physio-konzept.de

Einfach mähen lassen!
Zum iMow Video hier scannen!
Wir sind Ihr Spezialist für
- Rasenmäher
- Motorsägen
- Holzspalter
- Gartengeräte
- Brennholzsägen
- Seilwinden
- Leihgeräte
- Robotermäher
- Reparaturservice
- Neu- und Gebrauchtmaschinen

MATTERSTOCK GmbH
TECHNIK FÜR FORST UND GARTEN
Frankfurter Str. 100 • 97082 Würzburg • Tel. 0931-99173-0
info@matterstock.com • www.matterstock.com
Öffnungszeiten: Montag – Freitag 8:00 – 18:00 Uhr • Samstag 8:00 – 13:00 Uhr

Flammersberger Bestattungshilfe mit Herz GmbH
Bestattungen - Überführungen - 24 Std. erreichbar
Bestattungen auf allen Friedhöfen I eigene Druckerei I Bestattungsvorsorge (Treuhand) I würdevolle Dekorationen I Särge und Urnen aus regionaler Herstellung I Überführungen im In- & Ausland I eigene Abschiedsräume
www.flammersberger-bestattungshilfe.de
Tag & Nacht erreichbar: ☎ 0931 - 660 89 96

Suche Abstellplatz /Garage
für Hänger
in Margetshöchheim.
Tel.: 0175/8666149

Telefon: 0931 70522303
E-Mail: info@sprachbox-logopaedie.de

Sprachbox
Praxis für Logopädie
Marina Adamopoulos

Wir behandeln Sprach,- Sprech,- Stimm,- und Schluckstörungen bei Kindern, Jugendlichen und Erwachsenen
Interesse?- Besuchen Sie uns auf unserer Website: www.sprachbox-logopaedie.de

Wir wünschen Ihnen ein gesundes und glückliches neues Jahr 2021.
Herzlichen Dank für Ihr Vertrauen! ♡
Wir freuen uns auf die weitere gute Zusammenarbeit mit unseren lieben Patienten*innen und unseren Kooperationseinrichtungen.

Nach unserer wohlverdienten Weihnachtspause sind wir am Montag, den 11.01.2021 wieder für Sie da.
Herzliche Grüße aus der Sprachbox,
Marina Adamopoulos & Team

Engel & Völkers Würzburg von "Capital" mit der Höchstnote ausgezeichnet

Das Wirtschaftsmagazin Capital hat deutschlandweit die besten Immobilien-Makler ausgezeichnet.

Engel & Völkers Würzburg wurde dabei mit der Höchstnote von 5 Sternen ausgezeichnet und zählt zu den 196 Top-Maklern Deutschlands. Überdies ist Engel & Völkers Würzburg einer der wenigen Immobilienmakler in Würzburg, die überhaupt ausgezeichnet wurden.

Wir freuen uns sehr über diesen Erfolg und versprechen unseren Kunden noch weiter an unserer Dienstleistungsqualität zu arbeiten.

Fuderer Real Estate GmbH · Immobilienmakler
Lizenzpartner der Engel & Völkers Residential GmbH
Tel. +49-931-99 17 500 · Wuerzburg@engelvoelkers.com
www.engelvoelkers.com/wuerzburg

ENGEL&VÖLKERS

Hauptuntersuchung* inkl. AU

Prüftermine
Januar bis März 2021

18.01.2021, 11.02.2021, 25.02.2021, 11.03.2021, 25.03.2021

Telefonische Voranmeldung erbeten.

Ihr Servicepartner
Kfz Amrhein
ALLE MODELLE FREIE WERKSTATT
ZELLINGEN Tel. 0 93 64-54 27

GTÜ-PRÜFSTÜTZPUNKT

TISSEN
Kfz-Ingenieurbüro

Weitere Sachverständigen-Leistungen:
- **UNFALLGUTACHTEN**
- **OLDTIMERBEWERTUNG**

www.ib-tissen.de

Rein in die Komfortzone.

Lernen Sie Ihre Sparkasse neu kennen und erledigen Sie flexibel, jederzeit von Ihrem Lieblingsort aus Ihre Bankgeschäfte. Wir stehen Ihnen per Telefon-Banking, Online-Banking und virtuell mit unserer innovativen Beratung Digit@l zur Verfügung. Für alle persönlichen Belange bieten wir Ihnen Service und Beratung in unseren Beratungscentern und Filialen. Eine Übersicht finden Sie unter **www.sparkasse-mainfranken.de/standorte**

KundenServiceCenter
Telefonischer Service
Montag bis Freitag
08:00 – 20:00 Uhr
und Samstag
09: 00 – 14:00 Uhr
0931 382 – 0

Internetfiliale
Jetzt Zugang zum Online-Banking beantragen unter
www.sparkasse-mainfranken.de/onlinebanking

Digitale Beratung
Bitte Termin im »virtuellen Beratungszimmer« vereinbaren unter
www.sparkasse-mainfranken.de/beratungdigital

Sparkasse Mainfranken Würzburg

Hast Du mit dem Auto Kummer, wähl die Hagenauer-Nummer!

Service rund ums Auto

HAGENAUER GMBH

Kfz.- Karosserie- u. Lackierfachbetrieb

Matthias-Thoma-Str. 11 – 97076 Würzburg

Tel. 0931 / 28 56 66 - Fax 0931 / 28 29 00

Unser Leistungsangebot:

- Unfallinstandsetzung
- Auto- und Motorradlackierungen
- Karosseriearbeiten (Richtbank)
- Ölservice und Kundendienst
- HU (TÜV) und AU-Service
- Fahrzeugvermessung
- Auspuffsofort-Service
- Autoglasreparaturen
- Klimaanlagenservice
- Oldtimer-Restaurierungen
- „Ausbeulen ohne Lackierung"
- Unterboden- und Hohlraumversiegelung
- Smart-Repair und mehr!

VON FÜHRENDEN ***** EMPFOHLEN VERSICHERERN

Wild aus der Region

Holz

Metzgermeister-Holz.de

Wildschwein Jagdwurst Falkenburg

Rehpaté mit Waldhonig

Hirsch-Bratwurst Hubertus

Wildschwein Leberwurst Hüttental

4 ...die Wilden vom Holz! – schon probiert?

97276 Margetshöchheim · Erlabrunnerstr. 4 · 0931-461568

Mo/Di/Do/Fr 7.30-18.00, Mi 7.30 -13.30, Sa 7.00 -12.30

Wir bezahlen Ihre Miete!*

30 JAHRE

Wir feiern unseren 30. Geburtstag! Feiern Sie mit und **gewinnen Sie mit etwas Glück bei unserer Jubiläums-Aktion!**

Reinhart IMMOBILIEN MARKETING

* Weitere Infos, Teilnahmebedingungen und **Teilnehmerformular** finden Sie **auf unserer Website unter www.reinhart-immo.de**

Rottendorferstr. 15a · 97074 Würzburg · **0931 32169 - 0**

Medizinische Versorgung
Pflege
Beratung
Palliativpflege
Betreuung
Prophylaxe

Pflegen mit Herz und Hand
Jürgen P. Dürr

Ihre Pflege daheim
0931 / 46 770 400
Tag und Nacht für Sie erreichbar.

Wir sind wieder da!

Theoretischer Unterricht und Anmeldung: Montag und Mittwoch 18.30 - 20.00 Uhr

FAHRSCHULE NICKEL

Tel.: 0931 / 88 31 22 oder 0171 / 24 20 631

Mail: info@fahrschulenickel.de
Internet: www.fahrschulenickel.de

Sie finden uns außerdem in Würzburg, Hettstadt und Uettingen.

Der einfache Weg zum Führerschein: Margetshöchheim im Sportzentrum Brücke (1. Stock)

Änderung der Zuständigkeiten im Bestattungswesen

Die hoheitlichen Bestattungsdienstleistungen wurden in der Gemeinde Margetshöchheim neu vergeben. Seit dem 01.01.2021 ist folgendes Bestattungsunternehmen zuständig:

Flammersberger GmbH
Von-Richthofen-Straße 1
97232 Giebelstadt
Tel.: 09334-928985
E-Mail: post@bestattungshilfe-mit-herz.de
www.bestattungshilfe-mit-herz.de

Hinweis: Die hoheitlichen Bestattungsdienstleistungen umfassen im Wesentlichen den Grabaushub, das Öffnen und Schließen der Urnenkammer sowie den Transport innerhalb des Friedhofs. Die Beauftragung der Bestattungsfeierlichkeiten kann generell frei vergeben werden.

Agenda 21 Arbeitskreis II

Der Arbeitskreis beschäftigt sich mit ‚Verkehr – Altortsanierung – Wirtschaft und Tourismus' und wie in diesen Bereichen der Nachhaltigkeit Raum gegeben werden kann.
Gäste und an der Mitarbeit Interessierte sind bei unseren Treffen willkommen.
Ein Termin unseres nächsten Treffens steht noch nicht fest: bitte achten Sie auf aktuelle Hinweise in der Main-Post - oder lassen sich in unseren eMail-Verteiler aufnehmen:
Michael Donath - Agenda21-MHH@gmx.de

Aus dem Vereinsleben

Veranstaltungstermine

Alle Termine finden unter Vorbehalt der „Corona-Maßnahmen" statt.

Januar 2021	
Sa 22.01. 19.30 Uhr	Jahreshauptversammlung – Feuerwehrverein MHH – M-Halle
Feb. 2021	
Fr 05.02. 19.00 Uhr	Jahreshauptversammlung – Segelkameradschaft – M-Halle
Sa 20.02.	Altpapiersammlung, Vorgesehener neuer Termin SG Margetshöchheim

Partnerschaftskomitée Margetshöchheim e.V.

Im vergangenen Jahr haben wir die Treffen mit unseren Freundinnen und Freunden aus Biéville-Beuville sehr vermisst. Sowohl unser Besuch in der Normandie als auch der Besuch der französischen Jugendlichen bei uns konnten nicht stattfinden. Als kleiner Ersatz dafür ist im Herbst in gemeinschaftlicher Arbeit eine Videobotschaft nach Frankreich entstanden. Sie ist zu finden auf der Internet-Seite des Partnerschaftskomitees:

www.partnerschaftskomitee.de

oder über den Blog auf der Webseite der Gemeinde Margetshöchheim.
Schauen sie doch mal rein!

leih' dir was
Katholische öffentliche Bücherei
Margetshöchheim

Mainstr. 19 im Pfarrheim hinter der Kirche

Für Sie/Euch geöffnet

Mittwoch 15.30-17.00 Uhr
Donnerstag 17.30-19.00 Uhr
Sonntag 10.30-11.30 Uhr

Tel.: 0175 9033361

Das Jahr 2020 hat leider nicht so geendet, wie wir das gerne gehabt hätten. Die Bücherei musste am 1. Dezember schließen, und wir alle haben das sehr bedauert. Gerade in der Winterzeit, und besonders während des Lockdowns hätten wir Sie gerne mit viel Lesestoff begleitet.

Es gab bei Abgabe des Artikels zwar noch keine genauen Vorgaben, aber nach den Meinungen der Politiker gehen wir davon aus, die Bücherei erst im Februar wieder öffnen zu können. Ihre ausgeliehenen Medien werden selbstverständlich weiterhin verlängert.

Wir freuen uns darauf, Sie bald wieder in der Bücherei begrüßen zu können – und Sie können sich auf unsere Neuanschaffungen freuen!

Kommen Sie bei uns vorbei - wir zeigen Ihnen unsere besten Seiten.

Das Bücherei-Team

Für vorgemerkte Kunden suchen wir Eigentumswohnungen, Häuser und Baugrundstücke sowohl zur Eigennutzung als auch zur Kapitalanlage.

Wir verkaufen Ihre Immobilie zum Bestpreis!

Die Bewertung Ihrer Immobilie erfolgt sach- und fachgerecht.

Ein unproblematischer Verkauf Ihrer Immobilie wird garantiert.

Nutzen Sie unsere 40-jährige Erfahrung !

Rufen Sie uns einfach an.
Tel. 0931-16500

Junginger Wohnbau und Immobilien GmbH
info@junginger-immobilien.de
www.junginger-immobilien.de

Jugendkonvent Margetshöchheim

Generalversammlung vom 05.12.2020

Am Freitag, den 05. Dezember 2020 fanden unsere diesjährigen Mitgliederversammlungen der Ministranten, sowie der KjG statt.
In diesem besonderen Jahr konnten wir diese nicht wie gewohnt als Präsenzveranstaltung durchführen, sondern mussten auf das Online Programm „Zoom“ zurückgreifen. Leider mussten wir auf unsere traditionelle Weihnachtsfeier mit anschließender Film- und Spielenacht verzichten.
Dennoch konnten wir unsere Versammlungen inklusive Wahlen reibungslos durchführen. Inga Sindram, Maria Krumm und Julian Reuter führen ihr Amt als Oberministranten für ein weiteres Jahr fort. In der KjG wurden Martin Heinrich und Johanna Denner auf zwei weitere Jahre als KjG Vorstand und Lukas Götz als geistliche Leitung gewählt. Luisa Niefnecker führt ihre Amtszeit ebenfalls fort.
Wir möchten uns hiermit nochmal bei allen Mitgliedern/innen für die zahlreiche Teilnahme bedanken! Wir hoffen, dass wir unsere traditionelle Weihnachtsfeier im nächsten Jahr wieder mit euch veranstalten können!

Jugendgottesdienst – 25.12.2020

Gemeinsam mit dem Jugendpfarrer Stephan Schwab und unserer Geistlichen Leitung Lukas Götz veranstalteten wir am ersten Weihnachtsfeiertag einen Jugendgottesdienst im Rathaushof. Unter freiem Himmel und mit Abstand, führten wir unseren Jugendgottesdienst unter dem Motto “Weihnachten und Du “ durch.
Vielen Dank für Euer/Ihr zahlreiches Erscheinen

Margetshöchheimer Mitte Liste für Umwelt und Natur

Auf der Internetseite der Margetshöchheimer Mitte finden Sie alle wichtigen Informationen aus dem kommunalen Bereich immer tagesaktuell. Sei es aus dem Gemeinderat oder dem Bauausschuss, unter www.margetshoechheimer-mitte.de werden Sie umgehend und umfassend über die aktuellen Entwicklungen in Kenntnis gesetzt. Und falls Sie einen Bericht über eine Gemeinderatssitzung oder eine Bauausschusssitzung aus früheren Jahren suchen, liegen Sie bei der MM-Website auch richtig. Dort finden Sie zum Beispiel alle Gemeinderatsprotokolle und alle Bauausschussberichte seit 2008 sowie ausführliche Berichte mit Unterlagen der Gemeinderatssitzungen seit 2011. Die hohen Zugriffe auf unsere Website zeigen das große Interesse an unseren Informationen.

Obst- und Gartenbauverein Margetshöchheim

Im Garten das Leben wieder leise lernen – oder vom Glück Gärtner zu sein

Das Jahr 2020 wird vielen Menschen in Erinnerung bleiben. Als im zeitigen Frühjahr der Corona-Virus sich aufmachte die Welt zu erobern, war plötzlich vieles anders. Das öffentliche Leben wurde lahmgelegt, Ausgangsbeschränkungen verhängt, die Wirtschaft zutiefst getroffen.
Anders als in den beengten Städten, konnte man sich auf dem Land mit einem Garten die Lage erträglicher gestalten. Manch einer erlebte die Entschleunigung als sehr positiv. Viele Menschen mussten sich zwangsweise einschränken und man erlebte, dass so manches, was unseren Alltag prägt, gar nicht so wichtig ist.
Und nicht wenige entdeckten wieder, welch befriedigendes Tun das Gärtnern darstellt. Die Arbeit an der Erde und die Kultur von Pflanzen können uns die Wunder des Lebens erleben lassen, wenn wir noch Staunen können und mit wachen Sinnen die Vorgänge in der Natur beobachten.

Die wichtigsten Gartenarbeiten im Januar

- Große Schneelasten von Gehölzen vorsichtig abschütteln; insbesondere bei Immergrünen.
- Pflanzen im Winterquartier regelmäßig auf Krankheiten und Schädlinge kontrollieren. Sparsam gießen! Ein zu großes Feuchtigkeitsangebot fördert Pilzkrankheiten, Fäulnis und Schädlinge wie Trauermücken.
- Die Zwiebelblumen und Frühjahrsblüher-Saison beginnt jedes Jahr früher. Schon Ende des Monats kann man einen Versuch mit Narzissen oder Primeln wagen.
- Vorräte öfter durchschauen, bald aufbrauchen. Auch eingemachte und eingefrorene Gemüse zügig aufbrauchen.
- Erste Aussaat noch im Januar: Artischocken.
- Am Küchenfenster Kresse als Grünsprossen und Mungobohnen für Sojasprossen kultivieren.
- Beim Winterschnitt die Rundknospen (Gallmilben) an Schwarzen Johannisbeeren entfernen.
- Beim Pflegeschnitt an Streuobstbäumen auch Mistelbüsche entfernen.
- Fruchtmumien und kranke Baumteile entfernen.
- Stärke des Winterschnitts nach dem Blütenknospenansatz ausrichten, also bei wenig Blütenknospen wenig schneiden und umgekehrt.
- Neupflanzungen auf Streuobstwiesen mit Drahthosen und Wühlmauskörben schützen.
- Stämme zum Frostschutz kalken.
- Obstgehölze, die im Container im Freien überwintern, dürfen nicht austrocknen.

Ihr Obst- und Gartenbauverein

Homepage-Internet: www.ogv-margetshoechheim.de
E-Mail: ogv-margetshoechheim@web.de

Termine:

Wegen der Corna-Krise sind die im Terminkalender des OGV angesetzten Termine bis auf weiteres abgesagt.
Es wird darauf hingewiesen, dass Terminabsagen und Terminänderungen auf der Homepage des OGV und im Vereinsschaukasten (neben dem Rathaus) veröffentlicht werden.

Bleiben Sie gesund!!

Bader
PHYSIOTHERAPIE

Praxis für Physiotherapie Bader
Dorfstr.2-8, 97276 Margetshöchheim
Tel: 0931/970 973 70
Fax: 0931/970 977 79

Öffnungszeiten:

Mo:	8.00 - 19.00 Uhr
Di:	8.00 - 19.00 Uhr
Mi:	8.00 - 16.00 Uhr
Do:	8.00 - 19.00 Uhr
Fr:	8.00 - 12.00 Uhr

Leistungen:
Massage • Krankengymnastik • Lymphdrainage
Manuelle Therapie • KG Neuro • Wärme / Kältetherapie
Elektrotherapie • Wellness Anwendungen
Schlingentisch • u.v.m.

Unsere Therapeuten:
Eugenia Bader, Rainer Oehrlein, Metin Schneider,
Eugen Khitsko und Hubert Lauk sind gerne für Sie da.

www.physiotherapie-bader.de

SASCHAROTH
TV - SAT - PC

IHR FACHMANN BEI PROBLEMEN
MIT FERNSEHER,
RECEIVER UND CO.

· NEUGERÄTE
· SENDEREINSTELLUNG
· EINWEISUNG
· FEHLERBEHEBUNG
· ALLE FABRIKATE

SETZWEG 26
97209 VEITSHÖCHHEIM
TEL. 0178-8812644

WWW.TV-ROTH.DE
SERVICE@TV-ROTH.DE

Martin Weber
Haustechnik
Meisterbetrieb

Merowingerstraße 4
97297 Waldbüttelbrunn
Tel.: 0931 / 78 40 947
Fax: 0931 / 78 40 949

www.weber-martin.de info@weber-martin.de

Elektro Heizungsbau Sanitär Solar Photovoltaik
Lebensqualität rund ums Haus!

Das ambulante Pflegebärchen
Kranken- und Altenpflege

Für die ambulante Pflege haben wir Kapazität.
Auskunft erhalten Sie unter folgender Telefonnummer:

09364 - 8177395

Bestattungs- und Überführungs- Institut
FRIEDE
seit 1952
Häring e.K. Bestattermeister
... für Sie in Stadt und Land
Semmelstr. 69 · 97070 Würzburg · **Tel. 0931 355 82-0**
Fax 355 82-22 · www.friede-wuerzburg.de · info@friede-wuerzburg.de

Immobilie gesucht!

Gebürtiger Marokkaner möchte zurück in die Heimat.

Wir suchen für unsere junge Familie eine Immobilie mit Garten zum Kauf.

Infos gerne an Christian Stadler,
Telefon 0173-4107652
oder Stadler-Christian@gmx.de

SG Margetshöchheim 06 e.V.

A K T U E L L E S:

Altpapiersammlung verschoben auf den 20. Februar 2021

Aufgrund der erneut verschärften Regeln im Zusammenhang mit der Bekämpfung der Covid-19 Pandemie müssen wir die Altpapiersammlung vom 16. Januar auf den 20. Februar 2021 verschieben.

Aktuelle Hinweise zu den Arbeitsstunden

Im Januar werden die offenen Arbeitsstunden aus dem Jahr 2019 eingezogen. Bei Fragen bzw. Unklarheiten zu dem Einzug der nicht geleisteten Arbeitsstunden bitte nicht einfach zurück buchen, sondern bei Stefan Herbert, E-Mail: herberthellert@arcor.de oder unter Tel. (0931) 9073 2452 melden.

Nach Rückmeldung durch das Präsidium können Arbeitsstunden für das Jahr 2020 noch bis Sommer 2021 erbracht werden. Zum Beispiel können Arbeitsstunden am Sportzentrum (z.B. bei Garten- und Reinigungsarbeiten sowie bei Arbeitseinsätzen zur Fertigstellung der Außenanlage) erbracht werden. Arbeitsstundenwillige können sich unter der folgenden E-Mail Adresse orga@sgm06.de für die Arbeitseinsätze am Sportheim melden. Bei Fragen gerne auch Stefan Herbert unter herberthellert@arcor.de anschreiben oder telefonisch melden unter Telefon-Nr. (0931 9073 2452).

In Abhängigkeit des weiteren Verlauf der Covid-19 Pandemie wird das Präsidium gegebenenfalls weitere Änderungen zu den Arbeitsstunden diskutieren und beschließen.

I N F O R M A T I O N:

„Essen To Go“ bei THEO´S BRÜCKENHÄUSLE

Auch weiterhin wird bei Theo´s Brückenhäusle im Sportzentrum Essen zur Abholung angeboten. Und zwar täglich außer Montag (Ruhetag) mittags von 12 Uhr bis 14 Uhr und am Abend von 17 Uhr bis 20 Uhr. Bestellungen sind unter der Telefonnummer 40 44 60 44 möglich.
Bitte unterstützen Sie unsere ortsansässigen Dienstleister und Firmen in diesen schwierigen Zeiten!

B E R I C H T E :

Aktuelles vom Steg Neubau

Vor Weihnachten war auch das Baufeld auf Margetshöchheimer Seite so weit vorbereitet, so dass die Bauarbeiten im Frühjahr starten können. Spätestens dann wird der Radverkehr über Hauptstraße und Pointstraße umgeleitet. Für die Fußgänger wurde bereits ein provisorischer, in der Nacht beleuchteter Fußweg eingerichtet, welcher nach der Absperrung des Fahrradweges um die Baustelle herum zur Mainlände führt.

Während der Bauphase wird es teilweise zu starken Einschränkungen bei der Erreichbarkeit des SG Sportzentrum geben. Da die Parkplätze am und gegenüber vom Seglerheim während der Bauzeit nicht zur Verfügung stehen, werden die wenigen vorhandenen Stellplätze direkt am Sportzentrum nicht für alle ausreichen. Wir appellieren daher an alle Eltern, Sportler und Besucher der Gaststätte falls möglich auf die Anfahrt mit dem Auto zu verzichten und mit dem Fahrrad oder zu Fuß zu kommen. Wer nicht auf die Anfahrt mit dem Auto verzichten will, kann auch die Parkplätze in Richtung und am Grillplatz sowie am neuen Friedhof benutzen.
Darüber hinaus bitten wir alle Autofahrer, die Straßenverkehrsordnung zu beachten und besondere Rücksicht gegenüber dem Rad- und Fußgängerverkehr in diesem Bereich zu zeigen.

Weihnachtsbaumverkauf 2020 voller Erfolg

Trotz, oder vielleicht auch wegen der Covid-19 Pandemie, wurde unser diesjähriger Baumverkauf ein toller Erfolg. Etliche Stunden der Planung und die Ausarbeitung eines Corona Konzepts waren im Vorfeld nötig. Der Aufwand hatte sich jedoch gelohnt. Nicht ein Baum blieb mehr übrig. Nach 2 ½ Stunden waren wir ausverkauft. Das hatten wir noch nie. Es gab auch keinerlei Probleme mit der Einhaltung der Hygienerichtlinien. Einen herzlichen Dank an unsere Kunden und die Helfer.

Spende für die Jugendarbeit

Kurz vor Weihnachten erhielt die SGM eine Geldspende vom Gästehaus Main3 – Schlafen am Fluss für unsere Jugendarbeit. Wir haben uns sehr über die Zuwendung von Nicolle und Alexander Funk gefreut und können das Geld natürlich in dieser schwierigen Zeit gut brauchen. Wenn es wieder möglich ist, werden wir hierfür Sportgeräte für unsere Jugendmannschaften anschaffen.

Im Bild erster Vorsitzender Simon Haupt zusammen mit Nicole Funk bei der Spendenübergabe vor dem SGM Sportzentrum. Vielen Dank an die Spender von der SG Margetshöchheim 06 e.V.

Neues aus Erlabrunn

Einwohnermeldeamt und Standesamt

Stand am 30.11.2020	**1.841**
Zuzüge	11
Wegzüge	7
Geburten	0
Eheschließungen	0
Sterbefälle	2
Stand am 31.12.2020	**1.843**

Bekanntmachungen und Nachrichten

Aktion Anno 1899 – Trotz Corona geht es weiter

Nachdem die geplante, gemeinsame Pflanzaktion am 09.01.21 den Corona Maßnahmen zum Opfer gefallen ist, möchten wir nun, als weiteren Baustein, die Bürgersaataktion ins Leben zu rufen. Vorher noch mal ein herzliches Dankeschön an die Freiwilligen, die sich zum Pflanzen angemeldet hatten. Dies wird sicher nicht die letzte Pflanzaktion bleiben und im Frühjahr 2022 sieht die Welt hoffentlich wieder anders aus.
Wie bereits im November Blatt und auf der Online Bürgerversammlung informiert, haben wir nochmals Samen der korsischen Schwarzkiefer erworben und würden diesen gerne an Sie abgebeben. Da der Samen sehr teuer ist (Kilopreis zwischen 800 und 1000 Euro) würden wir den Samen in kleine Papiertüten zu ca. 30 bis 40 Stück vorverpacken und dann Ende Januar bzw. Anfang Februar zur Aussaat an sie übergeben. Sie können zum einen die Samen in eigene, mit Anzucht- oder guter Gartenerde gefüllte Pflanztöpfe einsähen, zum anderen kauft die Gemeinde sogenannte Multitopfschalen und Anzuchterde, wo sie dann, in Backblechgröße, ca. 30 Einheiten gleichzeitig sähen können. Ein Merkblatt gibt es selbstverständlich dazu. Die Sämlinge benötigen dann, wenn alles mit der Keimung und dem Aufgehen funktioniert, knapp zwei Jahre bis sie ausgepflanzt werden können, d.h. solange wären sie in ihrer Obhut. Wer möchte kann gerne auch zwei oder mehr Samenpäckchen erhalten.
Da wir noch nicht wissen, was die Pandemielage Ende Januar zulässt, würden wir das Saatgut und falls benötigt, Töpfe und Anzuchterde bei Ihnen zu Hause vorbeibringen.
Das Saatgut bestellen Sie am besten unter Angabe der Menge per Mail beim Team Bürgerhof unter der Emailadresse: **Buergerhof.Erlabrunn@gmx.de**

Das Team Bürgerhof bereitet für Sie die Saatguttüten vor. Zusätzlich können Sie Anzuchterde und einzelne Topfschalen mit bestellen. Jede Topfschale hat Platz für 35 Einzelpflanzen und ist 40 x 30 cm groß. Jeder Einzeltopf fasst ca. 200 ccm, also ähnlich dem Inhalt eines Kaffeebechers.

Falls Sie kein Email Konto oder sonstige Rückfragen haben, melden Sie sich bitte telefonisch bei Jürgen Ködel unter 0175 2214182.

Leerung der "Gelben Tonnen"

Die nächsten Leerungstermine sind am

Dienstag, 26.01.2021
Dienstag, 23.02.2021
Dienstag, 23.03.2021

Bitte beachten Sie, dass der Leerungstag im Jahr 2021 ein Dienstag ist.

Wir werden dich immer in unserem Herzen tragen.

Martin Holzinger

*30.12.1940 † 3.12.2020

Herzlichen Dank

allen, die mit uns Abschied nahmen, sich in stiller Trauer mit uns verbunden fühlten und ihre liebevolle Anteilnahme auf vielfältige Weise zum Ausdruck brachten.

Unser besonderer Dank gilt
Frau Dr. Marouche und ihrem Praxisteam, Herrn Diakon Rudolf Haas,
den Kollegen/in vom Bürgerspital Würzburg sowie dem TSV Erlabrunn.

Erlabrunn, im Dezember 2020

Anneliese Holzinger
René und Nicole mit Familie

Danke

An alle, die unseren Bruder **Günter Hartmann** in seiner schweren Erkrankung in den letzten Monaten behandelt, gepflegt oder unterstützt haben.

Danke für die informative Kommunikation und liebevolle Behandlung:
Bezirkskrankenhaus Lohr Haus 18, 9 und 6; Main-Spessart-Klinikum; Seniorenzentrum Mainbrücke mit Herrn Dr. Frenzel Marktheidenfeld; Seniorenheim St. Aurelia mit Frau Dr. Brede und Frau Beck; Juliusspital mit Palliativstation.

Danke für die offene Kommunikation und Zusammenarbeit mit den Amtsgerichten, der AOK und der VR-Bank Margetshöchheim, Herrn Seifert.

Großen Dank möchten wir unserem Bruder Ludwig aussprechen. Er hat sich auch als Betreuer um alles ausgezeichnet gekümmert.

Danke Ludwig!

Danke für die tröstende Anteilnahme am Friedhof, sowie in Wort, Schrift und Zuwendungen.

Erlabrunn, Dezember 2020 **Die Geschwister mit Familien**

Matterstock GmbH
Frankfurter Straße 100
97082 Würzburg
www.matterstock.com

MATTERSTOCK GmbH
TECHNIK FÜR FORST UND GARTEN

Kirchliche Nachrichten

Evang. Kirchengemeinde Zell-Margetshöchheim-Erlabrunn

Veranstaltungsübersicht siehe „Kirchliche Nachrichten“ im vorderen VG-Teil.

Kirchliche Nachrichten der Pfarrei St. Andreas Erlabrunn

Pfarrei St. Andreas Erlabrunn
Obere Kirchgasse 7, 97250 Erlabrunn
Tel.: 09364/1324, Fax: 09364/811079
E-Mail: pg.zell-main@bistum-wuerzburg.de

Pfarrer: Dr. Christoph Dzikowicz
Sprechstunde nach Vereinbarung
Tel.: 0931/46 12 72
Email: 461272@gmail.com

Diakon: Herr Rudolf Haas
Sprechstunde nach Vereinbarung
Tel.: 09350/9098262
E-Mail: diakon.haas@t-online.de
rudolf.haas@bistum-wuerzburg.de

Zentralpfarrbüro Zell:
Rathausplatz 1, Tel. 0931/461272
E-Mail: pg.zell-main@bistum-wuerzburg.de
Homepage: www.franziskus-maintal.de

Am Montag, 25.01.2021 und Donnerstag, 28.01.2021 ist das zentrale Pfarrbüro in Zell geschlossen.

Öffnungszeiten: Das Pfarrbüro ist bis auf Weiteres für den Publikumsverkehr geschlossen. Sie erreichen uns per Telefon und E-Mail zu den gewohnten Öffnungszeiten.

Die Pfarrgemeinde St. Andreas in Erlabrunn lädt ein:

Sonntag, 17.01.2021
09.30 Uhr Messfeier für die Pfarreiengemeinschaft

Donnerstag, 21.01.2021
18.30 Uhr Messfeier

Samstag, 23.01.2021
18.30 Uhr Vorabendmesse mit Vorstellung der Kommunionkinder

Donnerstag, 28.01.2021
18.30 Uhr Messfeier

Samstag, 30.01.2021
18.30 Uhr Vorabend-Wort-Gottes-Feier

Sonntag, 31.01.2021 in Zell
09:30Uhr **Messfeier für die Pfarreiengemeinschaft mit Verabschiedung von Pfarrer Dr. Christoph Dzikowicz**

MIT ANMELDUNG!

Anschl. STEH-Empfang im hinteren Teil der Kirche (Möglichkeit der persönl. Verabschiedung)

Laut Hygieneverordnung nur 30 Besucher möglich!

Zum heutigen Zeitpunkt standen die weiteren Gottesdienste noch nicht fest!
Bitte beachten Sie die nächste Gottesdienstordnung!

Aus dem Vereinsleben

Veranstaltungskalender

Aufgrund der Corona-Pandemie wird für das 1. Halbjahr 2021 kein Veranstaltungskalender gedruckt. Die Veranstaltungstermine werden monatlich im Mitteilungsblatt veröffentlicht.

Alle Termine finden unter Vorbehalt der „Corona-Maßnahmen“ statt.

Veranstaltungstermine

Februar 2021

Sa 06.02. 14.30 bis 17.00 Uhr	TSV – Kinderfasching TSV-Turnhalle
Do 11.02. 19.30 Uhr	TSV- Altweiberfasching TSV-Turnhalle
Mo 15.02. 19.30 Uhr	TSV – Rosenmontagsball TSV-Turnhalle
Mo 15.02. 09.15 Uhr 09.30 Uhr	FFW und MGV Erlabrunn Treffpunkt Flach Gedenkgottesdienst: Pfarrkirche St. Andreas
Mo 22.02. 19.00 Uhr	Verein Bündnis Erlabrunn Vortrag mit Ortsbegehung: „Lichtverschmutzung – vom sorgsamen Umgang mit Licht“ im Gemeindezentrum

Pfarr- und Gemeindebücherei Erlabrunn

Wenn ein Jahr zu Ende geht und ein neues beginnt, blicken wir gleichzeitig zurück und nach vorn. Wir denken an das Gute, was uns widerfahren ist und nehmen all die schönen Momente mit in das neue Jahr.

2020 hat uns im Besonderen gezeigt, wie wichtig es ist, dass es Menschen gibt, die für uns da sind und auf die wir uns verlasen können. Lassen Sie uns dankbar sein für all die Menschen, die unser Leben bereichern und es ihnen auch sagen!

Die ehrenamtlichen Mitarbeiter/Innen möchten sich diesmal ganz herzlich bei **Frau Dr. Ute Schuh für die großzügige Spende über 500 Euro** für die Gemeindebücherei Erlabrunn, bedanken.

Wir freuen uns damit auch im neuen Jahr, wieder viele tolle Bücher, Spiele und Zeitschriften für unsere Leser anschaffen zu können und hoffen, dass wir schon bald zu gewohnten Öffnungszeiten für Sie da sein werden.

Bleiben Sie gesund und all unseren Lesern einen guten Rutsch ins Jahr 2021.

Ihr Bücherei-Team

Obst- und Gartenbauverein Erlabrunn

Aktivitäten im Bereich Streuobst

Da die aktuelle Lage keinerlei Terminfixierungen für Aktionen im ersten Quartal 2021 zulässt fahren wir erst einmal auf Sicht, d.h. wir planen die Veranstaltungen ohne zu wissen, ob wir sie durchführen können. Bitte entnehmen sie aus den Hinweisen in der Tagespresse, über Email-Verteiler, dem OGV Vereinskasten am Schbäddsegg (Röthenstraße) oder nach Rückfrage bei der Vorstandschaft ob die Aktionen zum geplanten Termin stattfinden, verschoben werden, oder ganz ausfallen müssen.

Anschneiden – Der Mitmachschnittkurs des Erlabrunner OGV

Am Samstag den 13.02.21 findet in der Zeit von 09.00 Uhr bis 14.00 Uhr der altbekannte Mitmachschnittkurs mit Thomas Herrmann und Jürgen Ködel auf der Ochsenwiese (nördlicher Ortsausgang Rgt. Zellingen) statt. Da es die Corona Lage zu diesem Zeitpunkt sicherlich noch nicht zulässt, müssen wir heuer auf die berühmt berüchtigten, von Sabine und Lothar Hohmann zubereiteten, Original Erlabrunner „Oxenbörcher“ inklusive Quittenpunsch verzichten.

Mitzubringen sind, falls vorhanden: geeignete Aufstiegshilfen (Leitern) sowie Scheren und Sägen.

Wir hoffen, wie bereits in den vergangenen Jahren, auf eine rege Teilnahme aller Interessierten Baumbesitzerinnen und Baumbesitzer und denen die es noch werden wollen.

Ausputzen – Der Revitalisierungsschnittkurs des Erlabrunner OGV für alte Obstbäume

Am Samstag den 27.02.2021 findet von **09.00 Uhr bis ca. 13.00 Uhr** ein Schnittkurs für Altbäume statt. Wir schauen uns am OGV Grundstück im Road an, wie sich die Bäume aus dem Schnittkurs von 2020 entwickelt haben und was in 2021 zu tun ist. Danach geht es weiter zu weiteren Bäumen die längere Zeit nicht gepflegt wurden. Referent ist, wie im letzten Jahr Gärtnermeister Felix Weber. Bitte bringen Sie hierfür ebenfalls Schneidwerkzeuge mit.

Treffpunkt: OGV Grundstück neben der Halle von Wolfgang Steinmetz (In der Verlängerung der Volkenbergstraße Richtung Rotes Loch / Mehle).

Balzen für Anfänger – Der Veredelungskurs des OGV

Am Samstag den 24.04.21 planen wir von 09.00 bis 12.00 Uhr seit langer Zeit wieder einmal einen Veredelungskurs von Obstbaumgehölzen. Referent ist Gärtnermeister Dieter Weber, der in seinem Gärtnerleben schon mehrere tausend Bäume erfolgreich veredelt hat. Dieter Weber zeigt uns, wie man auf ganz jungen Bäumen, aber auch auf bereits in die Jahre gekommenen Obstbäumen Edelreiser aufpfropfen kann.

Treffpunkt: Am Main bei den OGV Blühwiesen (nach dem Rollschuhplatz Richtung Sportplatz).

Kath. Kindergarten St. Elisabeth, Erlabrunn Träger: St. Elisabethen-Verein e.V.

WOW !!!

Die kath. Kindertagesstätte St. Elisabeth in Erlabrunn hat eine neue NESTSCHAUKEL! Dank der **Spende in Höhe von 1250,- Euro der Sparkasse Mainfranken Würzburg** dürfen sich die Kinder über eine neue Schaukelvariante freuen. Die Kinder, das pädagogische Personal und der Träger möchten sich vielmals bei der Sparkasse Mainfranken für die großzügige Spende bedanken.

Auf dem Foto (Quelle Kita) sehen Sie von rechts: Andreas Mahler, Sparkassen-Gebietsdirektor, Karin Lamnek, Leiterin der Kindertagesstätte, Jürgen Appel, 1. Vorsitzender des St. Elisabethen-Verein e.V. und die Kindergartenkinder Till, Julius und Mika.

DANKE sagen wir auch ganz herzlich den beiden ortsansässigen Firmen für die Spende von Mund-Nasenschutz-Masken für das pädagogische Personal der Kindertagesstätte St. Elisabeth:

– **Pfister Trocknung-Service GmbH, Erlabrunn**
– **Motopoint Eckert, Erlabrunn**

Das Personal der Kita St. Elisabeth, Erlabrunn

DIE GRÜNEN / BÜNDNIS ERLABRUNN

Ortsversammlung B´90/Die Grünen, Ortsverband Erlabrunn

Liebe Mitglieder der Grünen im Ortsverband Erlabrunn, liebe Interessierte,
unsere Ortsversammlung für das Jahr 2021 steht an und dazu möchten wir Euch hiermit herzlich einladen am:

19. Januar 2021 ab 20:00 Uhr

Wir müssen uns Corona-bedingt für eine virtuelle Ortsversammlung entscheiden, freuen uns aber trotzdem auf eine rege Teilnahme, sowie auf eure Fragen und Anregungen. Schwerpunkte unserer Ortsversammlung 2021 werden der Jahresrückblick des Ortsvorstands, der Bericht aus dem Gemeinderat sein sowie die Bundestagswahl sein.
Die Zugangsdaten für die digitale Ortsversammlung können von Interessierten per E-Mail bei Ulli Faust (faust.ulli@gmail.com) angefordert werden.

Eine Einladung mit vollständiger Tagesordnung ist im Vereinskasten veröffentlicht und wurde an die Parteimitglieder verschickt.

Gedanken zum neuen Jahr von Erich Kästner

Mit Gedanken zum neuen Jahr, fast 70 Jahre alt und doch so aktuell, aufgeschrieben von Erich Kästner (1899 – 1974), deutscher Schriftsteller, Publizist, Drehbuchautor und Kabarettdichter möchten wir schließen:

„Abwarten? Tun!

Rundheraus: das alte Jahr war keine ausgesprochene Postkartenschönheit, beileibe nicht. Und das neue? Wir wollen es abwarten.

Wollen wir`s abwarten? Nein, wir wollen es nicht abwarten!

Wir wollen nicht auf gut Glück und auf gut Wetter warten, nicht auf den Zufall und den Himmel harren, nicht auf die politische Konstellation und die historische Entwicklung hoffen, nicht auf die Weisheit der Regierungen, die Intelligenz der Parteivorstände und die Unfehlbarkeit aller übrigen Büros. Wenn Millionen Menschen nicht nur neben – sondern miteinander leben wollen, kommt es auf das Verhalten der Millionen, kommt es auf jede und jeden an, nicht auf die Instanzen.

Wenn Unrecht geschieht, wenn Not herrscht, wenn Dummheit waltet, wenn Hass gesät wird, wenn Muckertum sich breit macht, wenn Hilfe verweigert wird – stets ist jeder Einzelne zur Abhilfe mit aufgerufen, nicht nur die jeweils „zuständige“ Stelle. Jeder ist mitverantwortlich für das, was geschieht, und für das, was unterbleibt. Und jeder von uns und euch muss es spüren, wann die Mitverantwortung neben ihn tritt und schweigend wartet. Wartet, dass er handele, helfe, spreche, sich weigere oder empöre, je nachdem.“

(aus: Die kleine Freiheit, 1949-1952)

In diesem Sinne: Bleibt gesund und achtet auf einander!

Für den Ortsverband Erlabrunn B´90 / DIE GRÜNEN
Ulrike Faust / Andreas Vollmert

Für den Verein Bündnis Erlabrunn
Jörg Kessel / Kristina Härth-Großgebauer

Dialektgruppe im MGV Erlabrunn

Hier die Auflösung unseres Rätsels in der November-Ausgabe:
zöüwl: an den Haaren ziehen / Hälchæmäsder: Mesner / Bibbæ: Truthahn/Truthenne / göck: husten / olwer: albern / Ommafräälæ: Hebamme / Rauing: Brache/Ödland / Schåffmöalli: Feldsalat / Schdöřzlbaamæ: Purzelbaum. Lösungswort: Grisdoonæ – Kastanie

Für die Dialektgruppe des MGV
Simon Mayer

Martin Weber Haustechnik
Meisterbetrieb
Merowingerstraße 4
97297 Waldbüttelbrunn
Tel.: 0931 / 78 40 947
Fax: 0931 / 78 40 949
www.weber-martin.de info@weber-martin.de
Elektro Heizungsbau Sanitär Solar Photovoltaik
Lebensqualität rund ums Haus!

TSV Erlabrunn Faschingsabteilung Erlabrunner Narrekröpf

Prunksitzung für dahemm

Leider können wir unser Jubiläum 3 mal 11 Jahre ENK in diesem Jahr aufgrund der Coronapandemie nicht feiern. Doch ihr müsst nicht ganz auf die Erlabrunner Prunksitzung verzichten! Wie schon in unserem Flyer angekündigt bringen wir Fasching 2021 zu euch nach Hause.

Wir bieten euch ein Rundum-Sorglos-Paket mit Speisen, Getränken und der DVD für eine Prunksitzung dahemm 2021. Am 30.1.2021 kann ganz Erlabrunn lachen, schunkeln und geniessen – jeder für sich zu Hause und doch gemeinsam mit der gleichen Erlabrunner Narrekröpf DVD 2021.

Bestellt euch jetzt euer Paket per Email

enkjubilaeum33@hotmail.com

oder bei Friedas Backstüble für einen Abend voller Witz, Tanz, Bütt und Heiterkeit. Bestellungen werden bis zum 20.01.2021 entgegen genommen.

Närrisches Paket für dahemm

1 DVD mit Auftritten unserer Aktiven
2 Halbe Hähnchen mit Brötchen oder Haxen mit Kloß und Soß
1 Flasche Wein oder Secco oder 6er Bier
Fettlöser und Süßen Gruß
Närrische Überraschung
33 Euro
(für 1 Person 17 Euro)

Weitere Speisen und Getränke als zusätzliche Bestellung erhältlich.

Wir freuen uns auf eure Bestellung mit der ihr gleichzeitig die Arbeit der Faschingsabteilung Erlabrunner Narrekröpf im TSV Erlabrunn unterstützt. Denn leider fehlt auch uns durch die Coronapandemie unsere Haupteinnahmequelle - die Prunksitzungen 2021.

(Alle Angaben/Speisenangebote können je nach den gesetzlichen Bestimmungen variieren, die zum 30.01.2021 aktuell sind. Änderungen werden unmittelbar an euch weitergegeben.)

Eure Erlabrunner Narrekröpf

Bestattungs- und Überführungs- Institut
FRIEDE
seit 1952
Häring e.K. Bestattermeister
... für Sie in Stadt und Land
Semmelstr. 69 · 97070 Würzburg · Tel. 0931 355 82-0
Fax 355 82-22 · www.friede-wuerzburg.de · info@friede-wuerzburg.de

TSV Erlabrunn

Die Fußballabteilung baut auf das Bauunternehmen Marco Hartmann GmbH

Das Bauunternehmen Marco Hartmann GmbH aus Güntersleben, mit dem Inhaber Marco Hartmann, bedarf eigentlich keiner Vorstellung. Eine Verbindung zu und nach Erlabrunn besteht schon seit vielen Jahrzehnten, auch durch seinen Vater Ernst Hartmann.
Ernst und Marco sind seit sehr, sehr langer Zeit wichtige Ansprechpartner für Bauvorhaben des TSV sowie der Fußballer.

Sei es beim Garagenbau, Anbau des Sportheimes, dem Bau des Kunstrasen oder auch beim geplanten Bauvorhaben des neuen Verkaufsraumes inkl. Überdachung mit behindertengerechten Toilette greifen wir auf die Expertise der Beiden zurück.
Das Bauunternehmen bietet alles für den Neubau von Wohn- und Gewerbeimmobilien, Umbau oder Renovierung und steht Euch mit Rat und Tat zur Seite.

Umso mehr freut es uns, dass das Bauunternehmen Marco Hartmann GmbH mit 2 Banden am Kunstrasenplatz, ja zur Fußballabteilung sagt.

Die Würzburger Hofbräu und die Erlabrunner Fußballabteilung – Tradition verbindet

Die Würzburger Hofbräu wurde im Jahr 1643 von dem mainfränkischen Fürstbischof Johann Philipp von Schönborn gegründet und ist somit heute das älteste noch bestehende Unternehmen Würzburgs.

Schon seit 1882 hat die Brauerei ihren Sitz am Fuße der Feste Marienberg in Würzburg, Wahrzeichen und Symbol einer ganzen Region.
Von Anfang an steht die Würzburger Hofbräu für Spitzenqualität und Biergenuss aus der Region für die Region, welches auch die Erlabrunner Festgänger am Sommernachtsfest, aber auch die Zuschauer zu den TSV Heimspielen genießen.

Um die Partnerschaft langfristig zu intensivieren, beteiligt sich die Würzburger Hofbräu, vertreten durch die Gebietsverkaufsleiterin Claudia Uhlmann, mit einer Bande am Rasenspielfeld.

Die Fußballabteilung bedankt sich ganz herzlich.

Auf dem Bild von links nach rechts
2. Abteilungsleiter Rico Hornauer, Gebietsverkaufsleiterin Würzburger Hofbräu Claudia Uhlmann, Kassier Torsten Kraft, Abteilungsleiter Johannes Heßdörfer

Ihre Werbung in den Mitteilungsblättern der Gemeinden Margetshöchheim und Erlabrunn immer ein Erfolg!

Auf dem Bild von links nach rechts

Schriftführerin Julia Benkert, stellvertretender Abteilungsleiter Rico Hornauer, Geschäftsführer Marco Hartmann, Abteilungsleiter Johannes Heßdörfer, Kassier Torsten Kraft