Informationsblatt

der Gemeinde Margetshöchheim

Herausgeber: Verwaltungsgemeinschaft Margetshöchheim. Redaktionsschluss für Texte und Anzeigen ist der 1. eines jeden Monats. Das Informationsblatt der Gemeinde Margetshöchheim erscheint monatlich und wird jedem Haushalt bzw. jeder Einzelperson kostenlos von der VG zugestellt. VGem Tel.: 0931 / 46862-0. Gesamtherstellung und Anzeigenannahme: Vereins-Druck-Service Heike Scheumann, Margaretenstraße 4, 97276 Margetshöchheim, Tel. 0931 / 46 18 21, E-Mail neu: vds-druck@t-online.de

49. Jahrgang **Montag, 15.03.2021** **Nummer 3**

Aus der Verwaltungsgemeinschaft

Öffnungszeiten der Rathäuser

Erlabrunn	Di von 14 – 18 Uhr
Margetshöchheim	Mo – Fr von 8 – 12 Uhr und Do von 14 – 18 Uhr

Der Publikumsverkehr in den Rathäusern soll **nur noch in Notfällen** – etwa bei Sterbefällen, dringenden Passangelegenheiten u. ä. – persönlich stattfinden. Dringende Besuche im Rathaus müssen zuvor telefonisch angekündigt werden, um abzuklären, ob das Anliegen auch per Telefon, Mail oder Fax erledigt werden kann. Der Service für unsere Bürger wird selbstverständlich weitergehen, nur die persönlichen Kontakte zwischen Verwaltungsmitarbeitern und Bürgern sollen möglichst vermieden werden.
Tel.: 0931-468620
E-Mail: buergerbuero@vgem-margetshoechheim.bayern.de
www.margetshoechheim.de

TEAM ORANGE
Das Kommunalunternehmen des Landkreises Würzburg
Abfallwirtschaftsbetrieb

Samstagsöffnung des Zeller Wertstoffhofs

Entlastung insbesondere an Wochenenden

Zur Entlastung des derzeit stark frequentierten Wertstoffhofs Kiesäcker in Waldbüttelbrunn öffnet das team orange seinen Wertstoffhof in Zell am Main jeweils samstags von 9 bis 14 Uhr.

Die neuen Öffnungszeiten lauten ab 13.03.2021 wie folgt:

Dienstag	14 bis 18 Uhr
Donnerstag	09 bis 18 Uhr
Samstag	09 bis 14 Uhr.

Die samstägliche Öffnungszeit wird bis zur Wiedereröffnung des neuen Wertstoffhofs Matzenhecke in Höchberg Anfang 2022 aufrechterhalten.
Kunden wird ferner empfohlen, nach Möglichkeit einen der weniger stark frequentierten Wertstoffhöfe in der Umgebung aufzusuchen oder Anlieferungen außerhalb des Wochenendes zu planen.

Im westlichen Landkreis stehen die Wertstoffhöfe in Uettingen und Veitshöchheim mit folgenden Öffnungszeiten zur Verfügung:

Dienstag	9 bis 18 Uhr
Mittwoch	7 bis 12 Uhr
Donnerstag	9 bis 18 Uhr
Freitag	9 bis 18 Uhr
Samstag	9 bis 14 Uhr.

Für eine kontaktlose Entsorgung von gebündeltem **Grüngut** kann im März und April außerdem der kostenfreie Abholservice „Grüngut auf Abruf“ genutzt werden. Zur Inanspruchnahme genügt ein schriftlicher Auftrag an das team orange, den Abfallwirtschaftsbetrieb des Landkreises Würzburg.

Alexandra & Monika Merkle

DUO ART

Pflanzen / Floristik & Goldschmiede

Lassen Sie sich überraschen von **Blütenvielfalt** und individuell angefertigtem **Schmuckdesign.**

Wir beraten Sie sehr gerne!

Mo.-Fr. 8 – 18 Uhr · Sa. 8 – 13 Uhr

www.DuoArt-Merkle.de

Würzburger Str. 50 · 97276 Margetshöchheim
Tel. 09 31/ 99 13 61 99 · Fax 09 31/ 99 13 61 98

MIT ABSTAND DIE BESTE ENTSORGUNG
BITTE BEACHTEN SIE DIE ZUSATZREGELN AN ALLEN WERTSTOFFHÖFEN

- Nutzen Sie die Wertstoffhöfe nur für Anlieferungen, die wirklich unaufschiebbar sind!
- Tragen Sie eine FFP2-Maske.
- Kommen Sie möglichst alleine auf den Wertstoffhof.
- Liefern Sie Abfälle nur vorsortiert und zerlegt an.
- Planen Sie ggf. auftretende Wartezeiten ein und verlassen Sie Ihr Fahrzeug während des Wartens nicht.
- Das Wertstoffhofpersonal darf beim Entladen nicht behilflich sein.
- Halten Sie durchgängig einen Abstand von mindestens 1,50 Metern zu anderen Kunden und zum Wertstoffhofpersonal ein.

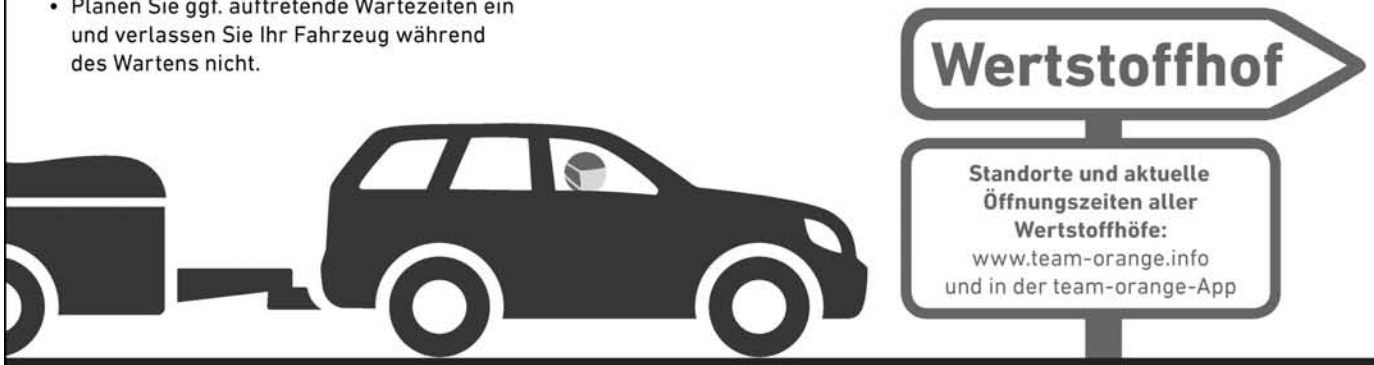

TEAM ORANGE
Ihr Abfall – unsere Aufgabe
KU

Das Kommunalunternehmen des Landkreises Würzburg
Abfallwirtschaftsbetrieb | Am Güßgraben 9 | 97209 Veitshöchheim
Tel. & Fax 0931 / 6156 400 | info@team-orange.info
www.team-orange.info | Öffnungszeiten: Mo–Do 8–16 Uhr, Fr 8–12 Uhr

FRAGEN ZUM ÖPNV?
EINFACH ANRUFEN UNTER
0931 45280-0
Wir helfen Euch gerne weiter!

ÖPNV? ABER SICHER!

WIR SIND AUCH WÄHREND DER PANDEMIE FÜR EUCH IM EINSATZ. BLEIBT GESUND!

www. apg-info.de/corona

APG
Der Landkreis-Bus
KU

Bader
PHYSIOTHERAPIE

Praxis für Physiotherapie Bader
Dorfstr.2-8, 97276 Margetshöchheim
Tel: 0931/970 973 70
Fax: 0931/970 977 79

Öffnungszeiten:

Mo:	8.00 - 19.00 Uhr
Di:	8.00 - 19.00 Uhr
Mi:	8.00 - 16.00 Uhr
Do:	8.00 - 19.00 Uhr
Fr:	8.00 - 12.00 Uhr

Leistungen:
Massage • Krankengymnastik • Lymphdrainage
Manuelle Therapie • KG Neuro • Wärme / Kältetherapie
Elektrotherapie • Wellness Anwendungen
Schlingentisch • u.v.m.

Unsere Therapeuten:
Eugenia Bader, Rainer Oehrlein, Metin Schneider,
Eugen Khitsko und Hubert Lauk sind gerne für Sie da.

www.physiotherapie-bader.de

Metzgerei Flach
Fränkische Spezialitäten
Falkenstraße 5
97276 Margetshöchheim
Tel.: 09 31 / 46 10 79

Angebot gültig vom 17.03. bis 20.03.2021

Frisches Hähnchen-brustfilet kg **10.90 €**	**Räubersteaks** gefüllt mit Dörrfleisch, Röstzwiebeln, Senf kg **8.90 €**	**Rindfleisch zum Kochen** Brust, Spund, Wade kg **8.90 €**
Schweine-kammbraten kg **6.90 €**	**Delikatess-Salami-aufschnitt** eigene Herstellung 100 g **1.49 €**	**Krakauer im Ring** 100 g **1.09 €**
Delikatess-Schnittlauch-leberwurst 100 g **0.99 €**	**Bonifaz Weichkäse** verschiedene Sorten 100 g **1.59 €**	**Schweizer Wurstsalat** 100 g **0.99 €**

Dienstagsspartüte gültig am 16.03.2021
Je 500g Schweineschnitzel paniert, mit Kartoffelsalat **6,00 €**

Bestattungs-Institut
»Abschied« GmbH
Annastraße 16 · 97072 Würzburg
Tel. 09 31/1 30 87· Fax. 09 31/5 53 43
abschied@onlinehome.de

Qualifiziertes Bestattungsunternehmen
Bestatter
0746

Nähe des Hauptfriedhofs
Tätig auf allen Friedhöfen
Parken im Hof

Bestattermeisterin
Alexandra Geist

...wenn ein Trauerfall eintritt, sprechen Sie zunächst mit uns...

Packen wir's an!

Matthias Stockmann
Heizung - Lüftung - Sanitär
- Gas- und Ölfeuerung
- Solaranlagen
- Regenwassernutzung
- Kundendienst
- Notdienst

Hirschtal 19, 97274 Leinach, Tel. 09364/4383, Mobil 0171/1239544

St. Elisabethenverein EineWeltLaden Erlabrunn

GEPA-Orangensaft - Von der Orange bis zum Saft fair & unverwechselbar

Der größte Teil des Orangensaftes, den wir in Europa trinken, kommt aus Brasilien. Für Kleinbauernfamilien ist die Situation dort besonders schwierig, denn nahezu die gesamte Verarbeitung der Orangen wird von nur drei Unternehmen kontrolliert. Ihre Marktmacht ist so groß, dass der Einkaufspreis für Orangen manchmal nicht einmal die Produktionskosten deckt. Dieser enorme Preisdruck verursacht auch gesundheitsgefährdende und menschenunwürdige Arbeitsbedingungen in Plantagen.
Zusammen mit der Partnerkooperative in Brasilien ist es der GEPA gelungen, das fair gehandelte Orangensaftkonzentrat getrennt von anderen Orangen herstellen zu lassen. Seit Sommer 2015 heißt das für den GEPA-Orangensaft, dass nur die Orangen darin enthalten sind, die auch von den Mitgliedern der GEPA-Partnerkooperative geerntet wurden. Dafür wurde ein hoher logistischer Aufwand betrieben, denn: Um eine klare Trennung der Orangen von COOPEALNOR bei der Verarbeitung zu erreichen, müssen mindesten 8 LKWs Orangen gleichzeitig beim Verarbeiter angeliefert werden, damit eine separate Verarbeitung überhaupt möglich ist. Dafür muss die Genossenschaft zusätzlich Lkws anmieten, was mit höheren Kosten verbunden ist.
Brasilien soll gerechter werden! Der Faire Handel der GEPA kann ein deutliches Zeichen dafür sein – Frucht für Frucht, Glas für Glas: Die sonnengereiften Früchte für den Merida-Orangensaft wurden von Kleinbauern produziert. Als Partner des Fairen Handels bekommen sie dafür einen angemessenen Preis, der ihnen und ihren Familien ein selbstbestimmtes Leben ermöglicht.
Wir haben wieder neue Unicef-Karten, kommen Sie einfach einmal vorbei.

Faire Preise für gute Produkte

EineWeltLaden Erlabrunn (Träger: St. Elisabethenverein) im Schulgebäude, Öffnungszeiten: Bis auf Weiteres nur donnerstags von 15.30 bis 18.00 Uhr.

Neues aus dem Zwei-UferLand am Main

Verstärkung im Vorstand gesucht
Start in den Frühling

Der Vorstand des ZweiUferLand Tourismus e.V. setzt sich für die Tourismusentwicklung in den Mitgliedsgemeinden, die Verknüpfung der örtlichen Akteure und neue Ideen ein. Wer den Vorstand in der Position des Schriftführers mit Ideen und Tatendrang unterstützen möchte, meldet sich bitte direkt beim Verein. Wir freuen uns über Verstärkung! Der Vorstand setzt sich aus unterschiedlichen Vertretern der Gemeinden zusammen und trifft sich in der Regel monatlich am Nachmittag oder Abend.

Frühlingsblüher, warme Sonnenstrahlen und frische Luft locken nach Draußen. Wer eine neue Strecke zu Fuß oder mit dem Rad entdecken möchte, findet eine Übersicht der Wege in der **topographischen Wanderkarte.** Dazu muss man gar nicht weit weg fahren, oft werden neue Wege im eigenen Ort oder der Nachbargemeinde entdeckt.

Tipps für Sehenswürdigkeiten, Veranstaltungen und Wanderungen (mit GPS-Daten und Routenbeschreibung) gibt es auch auf der **neuen Plattform „erlebnis.zweiuferland.de“**

Nachdem die geplanten **Wanderungen** auf dem **ZWEIUFERPANORAMAWEG** im letzten Jahr ausfallen mussten, sollen die Termine in 2021 nachgeholt werden.

Termine:
Samstag, 08.05.2021 Zellingen – Retzbach – Retzstadt
Samstag, 18.09.2021 Veitshöchheim – Zell am Main – Margetshöchheim.

Ob eine gemeinsame Wanderung stattfinden kann, stand bei Redaktionsschluss noch nicht fest. Wenn das durch geltenden Beschränkungen nicht möglich ist, findet an diesen Tagen ein Alternativprogramm statt. Informationen dazu gibt es im nächsten Mitteilungsblatt, auf unserer Homepage und bei Facebook sowie Instagram (@Zweiuferland).

Wem es bis dahin zu lange dauert, kann vorher das **Waldbaden** testen. Seit Frühjahr 2021 gibt es ein ganz neues Angebot im Schwarzkiefernwald in Leinach / Erlabrunn. Beim Waldbaden geht es um die bewusste Wahrnehmung des Waldes. Die Waldbademeisterin Christina Haas aus Margetshöchheim bietet zu unterschiedlichen Themen diese japanische Entspannungs- und Stressbewältigungsmethode in kleinen Gruppen an. Wussten Sie, dass ein Nadelwald wie der in Leinach eine noch höhere Konzentration an heilsamen Terpenen aufweist als ein Laubwald? Wissenschaftliche Studien haben ergeben, dass bereits bei einem Tag im Wald die Anzahl der natürlichen Killerzellen um mehr als vierzig Prozent steigt.

Der nächste Termin zum Thema „Frühlingserwachen“ ist am 24.04.2021. Über das Jahr verteilt gibt es z.B. Weinbaden (Mai / September), Waldbaden mit Yoga (Juni / Juli), und weitere interessante Themen. Im Wald lässt sich der Abstand gut einhalten.

Aktuelle Informationen finden Sie immer auch bei Facebook und Instagram „ZweiUferLand“. Wir freuen uns über eine Verlinkung mit @zweiuferland. So sind schon viele schöne Bilder aus unserer Region zusammen gekommen. Schauen Sie doch mal rein.

Noch mehr Anregungen und Führungsangebote finden Sie im **neuen Gästejournal und Urlaubsberater,** die kostenlos in den Rathäusern und Tourist-Informationen ausliegen. Sie erreichen die Geschäftsstelle des Vereins telefonisch Mo. – Do. von 9 – 15 Uhr und Fr. von 9 – 13 Uhr unter 0931 30408778 oder info@zweiuferland.de

Photo: Christina Haas

Albrecht´s®

Spanferkel Grill Catering

Es brennt wieder – Essen „to Go“

	Knusprig gegrilltes Schäufele	**7,00 €**
21.	**Rinderroulade mit kräftiger Rindersoße**	**9,50 €**
MÄRZ	**Kartoffelkloß** Stück	**1,20 €**
	Rotkraut Portion	**2,50 €**
	Dunkelbiersoße Portion	**1,50 €**

	Schweinekrustenbraten Portion	**7,00 €**
28.	**Dunkle Bratensoße** Port	**1,50 €**
MÄRZ	**Eierspätzle** Portion	**2,50 €**
	Knuspriges Halbes Hähnchen	**5,50 €**
	Pommes Portion	**2,50 €**

	Knusprig gegrilltes Spanferkel Portion	**7,00 €**
11.	**Knusprig gegrillte Schweinehaxe**	**6,00 €**
APRIL	**Kartoffelkloß** Stück	**1,20 €**
	Dunkle Bratensoße Portiorn	**1,50 €**
	Knuspriges Halbes Hähnchen	**5,50 €**
	Pommes Portion	**2,50 €**

Unsere gegrillten Hähnchen können auch jeden Sonntag mitbestellt werden!

Albrecht´s® Hausmacher
Ungar. Kolbasz, Krakauer, Rote & Weiße im Naturdarm und in der 200 gr. Dose weiterhin erhältlich!

Bestellungen für „to Go“ jeweils bis Samstag 18.00 Uhr
Tel 09364 / 81 54 08 oder per E-Mail an info@albrechts-catering.de
Abholung zwischen 11.00 und 14.00 Uhr bei
Albrecht´s / Zellinger Straße 11 / 97250 Erlabrunn

Die **Gemeinde Erlabrunn** sucht zum nächstmöglichen Zeitpunkt einen

Mitarbeiter (m/w/d)
für den Bauhof.
(Minijob/Teilzeit)

Die Beschäftigung ist bis 30.6.2022 befristet.

Ihre Aufgaben:

– Pflege der gemeindlichen Grünflächen im Innen- und Außenbereich
– Unterstützung bei der Pflege und Instandhaltung der gemeindlichen Immobilien
– Unterstützung beim Winterdienst
– Sauberhaltung der Gemeindestraßen und -plätze

Unsere Anforderungen:

– sicheres Arbeiten mit motorbetriebenen Werkzeugen wie Motorsense, Heckenschere usw.
– körperliche Belastbarkeit und Einsatzwille
– mind. Führerschein Klasse B bzw. Klasse 3
– freundliches Auftreten

Die Entlohnung erfolgt nach EntGr. 2 TVöD, bei entsprechender Eignung auch höher, sowie Zusatzversorgung. Für weitere Rückfragen stehen Ihnen die Bürgermeister zur Verfügung.

Ihre Kurzbewerbung senden Sie bitte bis **10.04.2021** an:

Gemeinde Erlabrunn
Herrn 1. Bürgermeister Thomas Benkert
Zellinger Straße 1
97250 Erlabrunn

Bürgerenergiepreis Unterfranken – Mein Impuls. Unsere Zukunft!

10.000 Euro für die Energiezukunft:
Bewerben Sie sich jetzt!

Jeder Mensch beeinflusst mit seinem Verhalten die Umwelt. Viele Energiehelden, klein und groß, bringen mit ihrem lokalen Engagement die Energiewende voran. Das Bayernwerk und die Regierung von Unterfranken machen sich jedes Jahr auf die Suche nach den Helden der lokalen Energiezukunft, um sie mit dem Bürgerenergiepreis Unterfranken auszuzeichnen. In Unterfranken beginnt nun die nächste Bürgerenergiepreis-Runde.
Die mit insgesamt 10.000 Euro dotierte Auszeichnung geht an Privatpersonen, Vereine, Schulen und Kindergärten, die mit ihren Ideen und Projekten einen Impuls für die Energiezukunft setzen. Gefördert werden pfiffige und außergewöhnliche Ideen und Maßnahmen, die einen Energiebezug haben und sich mit den Themen Energieeffizienz oder Ökologie befassen. Ausgeschlossen sind Projekte von Gewerbebetrieben, die deren eigentlichen Geschäftszweck unterstützen (z. B. ein Heizungsbauer, der eine neue Wärmepumpe entwickelt hat).
Die Teilnahmebedingungen, die Online-Bewerbung und Videos der Vorjahressieger sind im Internet unter www.bayernwerk.de/buergerenergiepreis zu finden. Alle Bewerbungen, die bis zum 7. Mai 2021 hochgeladen werden, nehmen in dieser Bewerbungsrunde teil. Später eingehende Bewerbungen werden im Folgejahr berücksichtigt.

Die Gewinner werden durch eine Fachjury benannt, die auch die Höhe des Preisgeldes festlegt.

Fragen zum Bewerbungsverfahren beantwortet die Projektverantwortliche des Bayernwerks, Annette Seidel, Telefon 09 21/2 85-20 82, annette.seidel@bayernwerk

Hunde anmelden

Die Gemeindeverwaltung weist darauf hin: Alle Hunde, die bisher noch nicht angemeldet und älter als vier Monate sind, sind umgehend bei der Gemeinde zur Hundesteuer anzumelden.
Die ausgegebene Hundesteuermarke soll bei jedem Hund am Halsband befestigt werden.

Wir sind für Sie da - gerade jetzt!

Kostenlose Beratung für behinderte Menschen und Angehörige
EUTB von WüSL e.V. - Selbstbestimmt Leben Würzburg

Sie fühlen sich einsam und haben Redebedarf, Sie wissen nicht, wie es für Sie weitergehen soll? Sie haben Fragen zu Pflegegraden, zu Leistungen, zur Teilhabe oder brauchen eine persönliche Assistenz? Dann melden Sie sich bei uns.

Unsere Beratung findet durch selbst Betroffene, professionelle Mitarbeiter*innen statt. Hier werden Sie unabhängig, auf Augenhöhe und individuell beraten. Menschen mit Behinderung, chronisch Erkrankte und deren Angehörige können sich an die Ergänzende unabhängige Teilhabeberatung (EUTB) von WüSL wenden.

Sie können die Beratungsstelle von WüSL e.V. telefonisch, per Videoberatung oder E- Mail kontaktieren. Sie erreichen uns Montag bis Freitag von 10.00 Uhr bis 16.00 Uhr.
Telefon: 0931 50 456 oder E-Mail: eutb@wuesl.de; Homepage: www.eutb.wuesl.de
Unsere Angebote sind natürlich für Sie kostenfrei!

Brigitte Müller
prakt. Ärztin
Mainstr. 71, 97276 Margetshöchheim
Tel. 0931-461426, Fax. 0931-4675061
Mobil 0171/5583976

WIR HABEN URLAUB!
Vom: 19. April 2021
Bis: 30. April 2021

Vertreten werden wir durch die Praxen:
Dr. Heckel Tel. 0931 / 46 909
Dres. med. Beck / Brede Tel. 0931 / 46 10 70

Ab Montag, den 03. Mai 2021 ist wieder Sprechstunde!
Montag - Freitag 08.00 - 11.00 Uhr
Mo., Di. und Do. Nachmittag 16.00 - 18.00 Uhr
nach Terminvereinbarung

Kimmel

◆ Wärme - Energie - Technik
◆ Bad - Sanierung - Design
◆ Spenglerei - Dach - Wand

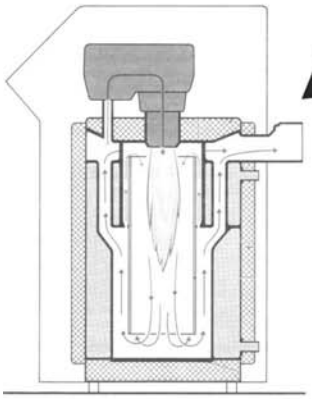
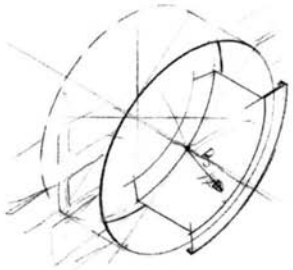
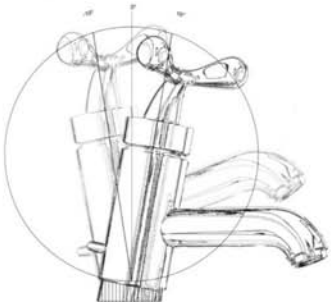

www.kimmel-gmbh.de

Raiffeisenring 3 ◆ 97276 Margetshöchheim ◆ Tel.: 0931/99135900 ◆ E-Mail: info@kimmel-gmbh.de

Autohaus Haberbosch

Service · Audi Service · Nutzfahrzeuge Service

AKTIONSPREIS ab 25,- €*
*nur an den Aktionstagen, sonst 35 €

RÄDERWECHSEL AKTIONSTAGE
15.+16.04. | 23.+24.04. | 30.04. | 07.05.

Es ist wieder soweit: Zeit zum Räder wechseln! Um Ihnen den bestmöglichen Service bieten zu können, freuen wir uns über eine Terminvereinbarung vorab!

Jetzt Termin vereinbaren:
Telefon: 09364 8176090

Autohaus Hans Haberbosch GmbH . Stützenbergstr. 1 . 97225 Zellingen . T 09364 8176090 . info@autohaus-haberbosch.de . www.autohaus-haberbosch.de

Große & kleine Einrichtungswünsche
erfüllen wir nach Maß. Möbel für jeden Wohn- und Arbeitsbereich:
• modern • zeitlos • traditionell •

witt® Ihr Möbelmacher

www.Möbelmacher.de

Fragen kostet nichts, anrufen auch nicht: 0800 66 32 35 6

Witt Ihr Möbelmacher GmbH • Winterleitenweg 1 • 97318 Kitzingen • ☎ 09321 / 33450

MAIK'S AUTOKLINIK

Kfz-Meisterbetrieb
Falkenstraße 1a
97276 Margetshöchheim
Tel.: 0931 / 46 76 25 38

- Kundendienst
- Reparaturen
- Unfallinstandsetzung
- Standheizungen
- Klimaanlagenservice
- Reifen & Felgen
- AU & TÜV-Service
- HiFi / Navigation

Steinwelten...

Ihr kompetenter Partner in Sachen Naturstein

JOSEF HOFMANN VERSBACH

Grabmale vom Hersteller

Versbacher Straße 104, 97087 Würzburg
Telefon (09 31) 20029-0, Fax 20029-20

Berufliches Schulzentrum für Wirtschaft und Datenverarbeitung: Anmeldezeitraum für alle Ausbildungen startet ab 05.03.2021

Das Berufliche Schulzentrum bietet als einzige Schule in Unterfranken die Möglichkeit einer schulischen Vollzeitausbildung als

- Kaufmann/-frau für Büromanagement,
- Kaufmännische/r Assistentin/-in - Fachrichtung Informationsverarbeitung
- Fachinformatiker/-in Anwendungsentwicklung
- Fachinformatiker/-in Systemintegration (neu!)

Unsere Anmeldezeit läuft vom 05.03.2021 bis 30.04.2021!
Nähere Informationen erhalten Sie auch auf der Homepage unter www.dv-schulen.de oder telefonisch unter 0931 7908-200.

STADT WÜRZBURG
BERUFLICHES SCHULZENTRUM FÜR WIRTSCHAFT UND DATENVERARBEITUNG

Schnelle Hilfe bei seelischen Nöten

Krisennetzwerk Unterfranken nimmt seine Arbeit auf – Gebührenfreie Telefon-Nummer

Der Bezirk Unterfranken baut jetzt sein Hilfsangebot für Menschen in seelischen Notlagen deutlich aus. Am Montag (1. März) nimmt das so genannte „Krisennetzwerk Unterfranken“ offiziell seine Arbeit auf. Über die gebührenfreie Telefonnummer 0800 / 655 3000 erhalten Betroffene, aber auch deren Angehörige sofort und unbürokratisch Unterstützung. Zunächst ist dieses vollkommen neue Hilfsangebot werktags von 8:00 Uhr bis 23:00 Uhr erreichbar. Im Laufe des Jahres wird das Krisennetzwerk dann erweitert, um am Ende rund um die Uhr und an sieben Tagen die Woche erreichbar zu sein.

Jeder Mensch kann in eine seelische Notlage geraten – unabhängig von seinem Alter, seinem Geschlecht, seiner Herkunft oder seinem Beruf. Trauerfälle, Existenzverluste, Ehekonflikte, Überforderung, Krankheit oder auch Einsamkeit können ein Grund für eine emotionale Krise sein. Dann kommt es darauf an, jemanden zu finden, der Rat weiß. Die Mitarbeiterinnen und Mitarbeiter des Krisennetzwerks helfen professionell, zeitnah, kostenlos und unbürokratisch.

Das Krisennetzwerk Unterfranken ist Teil der Krisendienste Bayern, die die sieben bayerischen Bezirke derzeit aufbauen. Der Bezirk Unterfranken wird sein Krisennetzwerk in engem Schulterschluss mit den Trägern der freien Wohlfahrtspflege betreiben. In dringenden Fällen stehen innerhalb des Krisennetzwerks mehrere mobile Einsatzteams mit erfahrenen Fachkräften bereit, die von der Leitstelle alarmiert werden, um unterfrankenweit Hilfe zu leisten.

Auch diese mobilen Einsatzteams, die das Diakonische Werk Würzburg e.V., der AWO Bezirksverband Unterfranken e.V., der Caritasverband für die Stadt und den Landkreis Würzburg e.V. sowie der Caritas Verband für die Stadt und den Landkreis Schweinfurt e.V. betreiben werden, befinden sich bereits im Aufbau. Hierzu akquirieren die Träger der mobilen Einsatzteams seit 2020 Mitarbeiterinnen und Mitarbeiter. Die Kosten dafür trägt der Bezirk Unterfranken zu hundert Prozent. Nicht immer ist allerdings gleich ein ganzes Einsatzteam notwendig. Oft dürfte es bereits genügen, wenn am anderen Ende des Telefons jemand zuhört und mit dem Betroffenen die Situation bespricht und Orientierung gibt. Das Angebot des Krisennetzwerks Unterfranken umfasst daher eine telefonische Beratung über die Leitstelle des Bezirks, vermittelt aber bei Bedarf auch ambulante und stationäre Unterstützungsangebote und bietet die Möglichkeit aufsuchender Krisenhilfe durch ausgebildete Fachkräfte vor Ort. Hierzu kooperiert der Bezirk Unterfranken mit den Trägern der freien Wohlfahrtspflege.

Alle Infos dazu auf https://www.bezirk-unterfranken.de/hilfen/soziale-dienste/21234.Krisennetzwerk-Unterfranken.html oder unter www.krisendienste.bayern

Sing- und Musikschule Margetshöchheim / Erlabrunn

Liebe Eltern,
für viele von Ihnen stellt sich die Frage nach der Instrumentenwahl für Ihr Kind. Die Planungen für das Schuljahr 2021/22 laufen im Moment an - auch in Coronazeiten versuchen wir Lehrerinnen und Lehrer der Musikschule das Angebot instrumentaler Ausbildung aufrecht zu erhalten.

Brauchen Sie nähere Informationen über die Möglichkeiten musikalischer Förderung, dann wenden Sie sich gerne an uns. In den Außenstellen Margetshöchheim und Erlabrunn unterrichten derzeit 7 Lehrerinnen und Lehrer in den Fächern Musikalische Früherziehung, Blockflöte, Gitarre, Trompete, E-Gitarre, Klavier, Akkordeon und Keyboard. Gerne können wir mit Ihnen eine Probestunde verabreden, oder eine telefonische Beratung verabreden.

Vielleicht lohnt sich auch ein Blick auf folgende Homepage:
https://www.musikschule-wuerzburg.de
http://www.schule-margetshoechheim.de/index.php/musikschule

Bernhard von der Goltz, Außenstellensprecher Margetshöchheim, 0931-96409 oder bernhard@vondergoltz.net

Christian Teschner
ELEKTROTECHNIK

- E-Check
- Installation
- Kundendienst

- Antennenanlagen
- Beleuchtung
- Das „intelligente Haus“
- Baustromverteiler

- Netzwerktechnik
- Sprechanlagen
- Telefonanlagen

Judenhof 3
97299 Zell am Main

Tel: 0931 / 32 92 33 90
Fax: 0931 / 32 92 33 99

info@teschner-elektro.de
www.teschner-elektro.de

WEBER
Heizung · Bad · Sanitär GmbH
. . . behagliche Wärme in Alt- und Neubau

97299 Zell a. M
Margetshöchheimer Str. 93
www.weber-hs.de

Temperaturen tief + Heizkosten hoch?
jetzt umdenken und langfristig profitieren
„Alt raus“ & „Neu rein“–Heizkosten ca. 30–50% senken!
- **höhere Zuschüsse sichern und profitieren**
- Heizkessel erneuern und Regelung optimieren.
- Öl- und Gas-Brennwert / Holz und Pellets
- Sonnenenergie/Wärmerückgewinnung wirtschaftlich nutzen
- Wärmepumpen und Erdwärme

▶ MIT 30% – 45% ZUSCHUSS!

Tel. 0931-46871-0 · Fax 0931-46871-50
privat: Thüngersheim · Rathausgasse 5 · Tel. (09364) 89160

Suche nette Frau,
die gut strickt/häckelt,
mich unterstützt beim
Pullover stricken in
Margetshöchheim/Erlabrunn.
Tel.: 0160 759 74 88

Das ambulante Pflegebärchen
Kranken- und Altenpflege

Für die ambulante Pflege haben wir Kapazität.
Auskunft erhalten Sie unter folgender Telefonnummer:

09364 - 8177395

Wir suchen Klavierunterricht
für zu Hause.
Für zwei Kinder (10 und 12 Jahre)
in Margetshöchheim. Beide sind Anfänger.
Tel.: 0176-61230301

Bestattungs- und Überführungs- Institut
FRIEDE
seit 1952
Häring e.K. Bestattermeister
... für Sie in Stadt und Land
Semmelstr. 69 · 97070 Würzburg · **Tel. 0931 355 82-0**
Fax 355 82-22 · www.friede-wuerzburg.de · info@friede-wuerzburg.de

Aus der Gemeinschaftsversammlung

Sitzung der Gemeinschaftsversammlung vom 28.01.2021

Der Vorsitzende Waldemar Brohm eröffnet um 16:30 Uhr die Sitzung der Gemeinschaftsversammlung der VGem Margetshöchheim, begrüßt alle Anwesenden und stellt die ordnungsgemäße Ladung und Beschlussfähigkeit der Gemeinschaftsversammlung der VGem Margetshöchheim fest.

Öffentliche Sitzung

TOP 3

Genehmigung des Protokolls vom 18.05.2020

Die Kommunalaufsicht des Landratsamtes Würzburg hat nach Vorlage der Entschädigungssatzung beanstandet, dass dem Beschlussbuchauszug der Sitzung vom 18.05.2020 nicht zu entnehmen sei, dass die Satzung insgesamt beschlossen wurde.
Als Diskussionsgrundlage der Beratung am 18.05.2020 diente die vorher geltende Entschädigungssatzung vom 23.05.2014.
Grundsätzlich wird die Satzung zur Klarstellung der Sitzungsniederschrift beigefügt.

Beschluss:
Das Protokoll vom 18.05.2020 ist unter TOP 8 (Entschädigungssatzung) wie folgt zu ergänzen:

„Die Gemeinschaftsversammlung beschließt den Satzungsentwurf als Satzung. Die Entschädigungssatzung wird als Anlage der Sitzungsniederschrift beigefügt.“
einstimmig beschlossen Ja 8 Nein 0

- Ebenso genehmigt wurde das Protokoll vom 23.07.2020. Es ist zu prüfen, inwieweit noch ein nichtöffentlicher Teil zu genehmigen ist.
- Weitere Rückfragen aus dem Gremium betrafen die Einführung von Homeoffice innerhalb der Verwaltungsgemeinschaft, die Notwendigkeit zur Einführung eines Datenmanagementsystems mit Digitalisierung der Akten und des Schriftverkehrs sowie die Anmerkung des Rechnungsprüfungsausschusses zu Portokosten bei der Briefwahl. Diesbezüglich sollten die rechtlichen Rahmenbedingungen geprüft werden.

Kirchliche Nachrichten

Evang. Kirchengemeinde Zell-Margetshöchheim-Erlabrunn

Gottesdienste:

Sonntag, 14.03.
10.00 Uhr Versöhnungskirche Zell (KR Schlüter)

Samstag, 20.03.
16.00 Uhr Versöhnungskirche Zwockelgottesdienst (Fuchs)

Sonntag, 21.03.
10.00 Uhr Versöhnungskirche Zell (Fuchs)

Sonntag, 28.03.
10.00 Uhr Versöhnungskirche Zell (Eckle)

Gründonnerstag, 01.04.
19.00 Uhr Versöhnungskirche Zell (Fuchs)
Mit Gebeten und Gesängen aus Taize

Karfreitag, 02.04.
10.00 Uhr Versöhnungskirche Zell (Fuchs)
Anmeldung erwünscht
11.00 Uhr Stationenweg

Ostersonntag, 04.04.
10.00 Uhr Familiengottesdienst im Garten der Versöhnungskirche Zell (Fuchs)

Sonntag, 11.04.
10.00 Uhr Versöhnungskirche Zell

Sonntag, 18.04.
10.00 Uhr Versöhnungskirche Zell (Fuchs)

Ökumene
Wir freuen uns, dass im Herbst mit Pfarrer Andreas Kneitz ein weiterer Geistlicher in die Pfarreiengemeinschaft kommen wird. Er hat nach Gesprächen mit den Pfarrgemeinderäten bereits jetzt auch zu unserer Kirchengemeinde Kontakt aufgenommen und nach der bisherigen ökumenischen Arbeit gefragt. Eine sehr schöne Geste, über die wir uns freuen.

Zwockelgottesdienst
Herzliche Einladung zum „Zwockelgottesdienst“ für die Kleinen, etwa 1-6 Jahre, ihre Eltern und Großeltern am **Samstag, 20. März um 16.00 Uhr** in der Versöhnungskirche in Zell.

Karfreitag – Stationenweg für Kinder und Familien
Für Kinder (und Familien): Gedanken und Andacht zu Karfreitag an Stationen im Freien (Covid 19 – konform) mit Abstand und Maske. Eingeladen sind Kinder im Krippen-/KiTa- und Grundschulalter.
Beginn um 11 Uhr bei der Versöhnungskirche.

Ostersamstag – Osterkerzen gestalten
Treffen um 18.30 Uhr bei der Versöhnungskirche. Wenn es die dann aktuelle Situation zulässt, gestalten wir die Osterkerze für die Kirche und für zu Hause (mit Abstand und Mund-Nasenschutz). Anschließend Fackelwanderung zu den letzten 3 Stationen. Wenn bis dahin möglich als Gruppe mit den Kindern – oder als abendliche Wanderung einzelner Familien. Eingeladen sind alle Kinder und Teens von der 1. bis zur 6. Klasse. **Anmeldung bitte unter: pfarramt.versoehnung.zell@elkb.de** – oder über unsere homepage.

Kreuz und Auferstehung
Im Februar sind wir als Konfirmandengruppe mit Fahrrädern zu einem Jugendgottesdienst zur Deutschhauskirche gefahren. „Gefühlschaos“ war der Titel. Jugendliche haben gesagt: Ich kenne meine Gefühle gar nicht mehr richtig. Worüber freue ich mich noch? Was macht mir am meisten Angst? Wie es mir gerade geht? —- Keine Ahnung, schwer zu sagen. Meine Freundin ist mir auf jeden Fall sehr wichtig. Es gibt Tage, da bin ich einsam. Da bin ich am Boden.

Wenn ich höre, dass das ein anderer auch kennt, dann hilft mir das.“
Eine Schülerin hat ein englisches Lied gesungen „You raise me up“. Wir hatten alle Masken auf, auch sie. Mit großem Abstand mit Mikro und mit Maske. Wir wussten, sie hat es im Moment auch nicht leicht. Wir hörten ihre klare Stimme. Es hat mich sehr berührt. Wir hörten so von den Erfahrungen der Hanna aus dem 1. Testament der Bibel.
„You raise me up“
Wenn ich ganz unten bin und meine Seele so müde
Wenn Sorgen kommen und mein Herz schwer ist
Dann bin ich ganz ruhig und warte hier in der Stille
Bis du kommst und eine Weile bei mir sitzt.

Du hebst mich hoch dass ich auf den Bergen stehen kann
Du hebst mich hoch um auf stürmischen Meeren zu gehen
Ich bin stark wenn ich auf deinen Schultern bin
Du baust mich auf zu mehr als ich je sein kann.

Gott kennt unsere Tiefen. Er schaut nicht weg. Als Jesus für uns am Kreuz starb da hat Gott Erniedrigung und Schmerz auf sich genommen, um solche Erfahrung teilen zu können. Gott gebe Ihnen Kraft für Leib und Seele. Er möge in schweren Tagen bei ihnen sitzen und ihnen die Hoffnung bewahren, wieder auf zu atmen. Und es möge Ostern für sie werden, das Leben neu wahr zu nehmen und zu lieben.
Ihr Pfarrer Peter Fuchs

Konfirmanden
Der Unterricht für den Konfirmandenkurs ist mittwochs, zurzeit als Videokonferenz.

Kirchenvorstand
Die nächste Kirchenvorstandsitzung ist am Mittwoch, 24. März um 20 Uhr.

Kontakt:
Evang. Pfarramt, Hauptstr. 124 , 97299 Zell a. Main
E-mail: pfarramt.versoehnung.zell@elkb.de
Homepage: www.versoehnungskirche.com
Pfarrer Peter Fuchs: Tel.: 46 78 79 78
Vertrauensfrau: Irmtraud Tratz Tel.: 46 32 91
Pfarramtssekretärin Tanja Colón, Tel.: 46 78 79 78
Bürozeiten: Di. + Do. von 9.00 bis 12.00 Uhr

Kirchliche Nachrichten der Pfarrgemeinde St. Johannes der Täufer

in der Pfarreiengemeinschaft
www.franziskus-maintal.de

Pfarramt Margetshöchheim, Gartenstraße 16
Tel.: 0931/46 12 39, Fax: 0931/4609278

Öffnungszeiten:

Das Pfarrbüro in Margetshöchheim bleibt bis auf Weiteres geschlossen. Nur das Hauptbüro in Zell ist zu den üblichen Öffnungszeiten telefonisch oder per E-Mail zu erreichen.

Zentralpfarrbüro Zell:
Rathausplatz 1, Tel. 0931/461272
E-Mail: pg.zell-main@bistum-wuerzburg.de
Homepage: www.franziskus-maintal.de

Öffnungszeiten Büro Zell:

Montag	09.00 - 11.00 Uhr
Dienstag:	09.00 - 11.00 Uhr
Mittwoch:	13.00 - 15.00 Uhr
Donnerstag:	09.00 - 11.00 Uhr

Sprechzeiten:
Herr Diakon Rudolf Haas
Sprechstunde nach Vereinbarung
Telefon: 09350/9098262
Email: diakon.haas@t-online.de
rudolf.haas@bistum-wuerzburg.de

In dringenden seelsorglichen Notfällen (Krankensalbung und Sterbefälle) erreichen Sie Dekan Dr. Paul Julian unter der Rufnummer 0176/20548227 oder 0931/48994.

Die Gottesdienste dürfen nur mit FFP2-Maske besucht werden und in der jeweiligen Kirche an gekennzeichneten Plätzen.

Herzliche Einladung zu unseren Gottesdiensten in der Pfarrei St. Johannes d.T. Margetshöchheim:

Feste Termine der Pfarrei St. Johannes d. T. Margetshöchheim

Abkürzungen Zelebranten:

PJ	Pfr. Paul Julian
RH	Diakon Rudolf Haas
DK	Pfarrvikar Dariusz Kowalski
GP	Pfr. i. R. Gerold Postler
HG	Pfr. i. R. Herbert Baumann
HG	Pfr. i. R. Dr. Heinz Geist
LM	Pater i. R. Lorenz Maurer
PT	Pater Thomas
PW	Domvikar Paul Weismantel
WGDL	Wort-Gottesdienst-Leiter

Die Gottesdienste dürfen nur mit FFP2-Maske besucht werden und in der jeweiligen Kirche an gekennzeichneten Plätzen.

Dienstag, 16.03.2021
18.30 Uhr Messfeier (PT)

Donnerstag, 18.03.2021
18.30 Uhr 4. Fastenandacht „Brannte nicht unser Herz?“ (WGDL)

Sonntag, 21.03.2021 - Misereorsonntag
09.30 Uhr Messfeier (PW)

Dienstag, 23.03.2021
18.30 Uhr Messfeier (PT)

Donnerstag, 25.03.2021
18.30 Uhr 5. Fastenandacht „Frauen machen sich auf dem Weg“ (WGDL)

Samstag, 27.03.2021
18.30 Uhr Palmweihe am alten Friedhof, Prozession zur Kirche, Messfeier (DK), anschl. Beichtgelegenheit

Sonntag, 28.03.2021
18.30 Uhr Bußgottesdienst zur Fastenzeit (RH)

Donnerstag, 01.04.2021
19.00 Uhr Wort-Gottes-Feier mit Kommunionspendung zum Gründonnerstag (RH) mit Vorstellung der Kommunionkinder

Karfreitag, 02.04.2021
Für die Feiern um 15.00 Uhr bitte bringen Sie zur Kreuzverehrung eine Blume mit. Danke!
15.00 Uhr Feier vom Leiden und Sterben

Karsamstag, 03.04.2021
21.00 Uhr Die Feier der Osternacht, Segnung des Osterfeuers und der Osterkerzen, Lichtfeier, Wasserweihe, Wort-Gottes-Feier mit Kommunionspendung und Segnung der Osterspeisen (RH)

Ostersonntag, 04.04.2021
09.30 Uhr Festgottesdienst zu Ostern (HB), anschl. Friedhofsgang

Ostermontag, 05.04.2021
09.30 Uhr Festliche Wort-Gottes-Feier mit Kommunionspendung (RH)

Freitag, 09.04.2021
10.00 Uhr Krankenkommunion (WGDL)

Sonntag, 11.04.2021
09.30 Uhr Messfeier (DK)

Dienstag, 13.04.2021
18.30 Uhr Wort-Gottes-Feier mit Kommunionspendung (RH)

Donnerstag, 15.04.2021
18.30 Uhr Wortgottesdienst (WGDL)

Unsere neue Mitarbeiterin im Pfarrbüro:

Ich möchte mich Ihnen als neue Sekretärin in der Pfarreiengemeinschaft Hl. Franziskus im Maintal kurz vorstellen. Mein Name ist Gabriele Lieblein, ich komme aus Retzbach und wohne dort mit meinem Mann und meinen zwei Kindern. Bis vor Kurzem war ich an der Rezeption des Tagungshauses Benedikutshöhe in Retzbach beschäftigt. Ich freue mich nun auf meine neuen Aufgaben und besonders darauf, SIE persönlich kennenzulernen - sobald es die Kontaktbeschränkungen wieder erlauben. Ansonsten erreichen Sie mich telefonisch oder per E-Mail über das Zentralbüro in Zell.
Gabriele Lieblein

Herzlich willkommen.. — und Gottes Segen!

Caritas-Helferkreis
Hilfe für ältere und kranke Menschen sowie in Notlagen. Die ehrenamtlichen Mitarbeiterinnen und Mitarbeiter bieten ihre Zeit und ihr Herz an für Besuche und Entlastung in beschwerlichen Dingen des Alltags.
Kontakt: Jutta Hackel, Tel.: 0931 464676

Katholische Pfarrei:

Abendimpuls für alle am Samstag, 20.03.2021
Zu einem Abendimpuls in der Fastenzeit mit Kerzenschein, Musik und Texten wollen wir am Samstag, 20.03.2021 in die Kirche einladen.
Beginn ist um 18.30 Uhr.

Kreuzweg für alle am Karfreitag, 02.04.2021
Gemeinsam wollen wir uns zum Kreuzweg am Karfreitag versammeln und diesen im Gedanken mitgehen. Beginn ist um 10 Uhr in der Kirche.

Bitte bei beiden Veranstaltungen die Hygiene- und Abstandregeln beachten, Maske und eigenes Gottes Lob mitbringen.

Über Ihr und Euer Kommen freuen sich Uwe Reuter und Lukas Götz.

Main-Liebhaberin und malender Ingenieur suchen Baugrundstück.
webmaster@art-frankbauert.de
Tel.: 0151 59188982

Für vorgemerkte Kunden suchen wir Eigentumswohnungen, Häuser und Baugrundstücke sowohl zur Eigennutzung als auch zur Kapitalanlage.
Wir verkaufen Ihre Immobilie zum Bestpreis!
Die kostenlose Bewertung Ihrer Immobilie erfolgt sach- und fachgerecht.
Ein unproblematischer Verkauf Ihrer Immobilie wird garantiert.
Nutzen Sie unsere 40-jährige Erfahrung !
Rufen Sie uns einfach an.
Tel. 0931-16500
Junginger Wohnbau und Immobilien GmbH
info@junginger-immobilien.de
www.junginger-immobilien.de

Dr.med. ALEXA ROTH
PRAXIS FÜR KINDERHEILKUNDE UND JUGENDMEDIZIN
An den Forstäckern 12 — 97204 Höchberg
(0931) 40 98 58 — (0931) 40 72 20
Urlaub vom 05.04. bis einschl. 11.04.21
Sprechstunden:
MO - FR 8:30 - 12:00
14:00 - 16:30
ausser Mittwoch Nachmittag

Martin Weber Haustechnik
Meisterbetrieb
Merowingerstraße 4
97297 Waldbüttelbrunn
Tel.: 0931 / 78 40 947
Fax: 0931 / 78 40 949
www.weber-martin.de info@weber-martin.de
Elektro Heizungsbau Sanitär Solar Photovoltaik
Lebensqualität rund ums Haus!

Treiber & Treiber GbR
Türen
Fenster
Rollladen
Reparaturen
Einbruchschutz
Insektenschutzgitter
Zellingen 09364/815277

Neues aus Margetshöchheim

Einwohnermeldeamt und Standesamt

Stand am 31.01.2021:	**3.162**
Zuzüge	4
Wegzüge	20
Geburten	1
Eheschließungen	1
Sterbefälle	4
Stand am 28.02.2021:	**3.143**

Aus dem Gemeinderat

Sitzung des Gemeinderats Margetshöchheim vom 09.02.2021

1. Bürgermeister Waldemar Brohm eröffnet um 19:00 Uhr die Sitzung des Gemeinderates Margetshöchheim, begrüßt alle Anwesenden und stellt die ordnungsgemäße Ladung und Beschlussfähigkeit des Gemeinderates Margetshöchheim fest.

Der 1. Bgm. stellte weiter fest, dass gegen das Protokoll der letzten Sitzung (öffentlicher Teil) keine Einwände erhoben wurden.

Öffentliche Sitzung

TOP 1

Niederlegung des Amtes als Gemeinderat gem. Art. 48 Abs. 3 GLKrWG

Gemeinderat Werner Stadler hat mit Schreiben vom 17.01.2021 mitgeteilt, dass er sein Amt als Gemeinderat niederlegt. Herr Werner Stadler gehört dem Gemeinderat seit dem Jahre 1972 an und ist Fraktionsvorsitzender der SPD-Fraktion.

Gem. Art. 48 Abs. 3 Satz 2 des Gemeinde- und Landkreiswahlgesetzes (GLKrWG) stellt der Gemeinderat ein Amtshindernis, einen Wahlverlust oder die Niederlegung fest und entscheidet über das Nachrücken des Listennachfolger.

Beschluss:
Gem. Art. 48 Abs. 3 Satz 2 GLKrWG wird das Ausscheiden von Herrn Werner Stadler aus dem Gemeinderat festgestellt.
einstimmig beschlossen Ja 15 Nein 0

Abstimmungsvermerke:
Gemeinderat Stadler nahm aufgrund persönlicher Beteiligung gem. Art. 49 GO an der Beratung und Abstimmung nicht teil.

Bürgermeister Brohm ging im Anschluss auf die herausragenden Verdienste von Gemeinderat Stadler während seiner ehrenamtlichen Tätigkeit als Gemeinderat ein. Während seiner über 40jährigen Tätigkeit im Gemeinderat wurde Herr Stadler als fairer, zuverlässiger und kompetenter Gesprächspartner auch über die Parteigrenzen hinaus geachtet und wertgeschätzt. Er engagierte sich in zahlreichen Vereinen, als Bürgerbusfahrer und war schließlich auch Fraktionsvorsitzender der SPD. In seiner politischen und fachlichen Unterstützung wurden zahlreiche Projekte insbesondere der Ausbau des Breitbandnetzes erfolgreich durchgeführt. Aufgrund seines außerordentlichen kommunalpolitischen Engagements erhielt er auch die Kommunale Verdienstmedaille des Landkreises.

Im Anschluss bedankten sich die Fraktionen des Gemeinderates für die Zusammenarbeit im Gemeinderat und das außergewöhnliche, ehrenamtliche Engagement, welches heute kaum mehr anzutreffen ist. Mit der Niederlegung des Amtes fehlt dem Gemeinderat künftig ein reicher Erfahrungsschatz. Herauszuheben sei das parteiübergreifende, faire und immer geradlinige Wirken von Herrn Stadler.

Der Wunsch von Herrn Stadler, weiterhin als Seniorenbeauftragter Ansprechpartner für ältere Mitbürger zu sein, wird vom Gemeinderat einstimmig befürwortet.

TOP 2

Vereidigung als Gemeinderat gem. Art. 31 Abs. 4 GO

Als Listennachfolger der Gemeinderatswahl wurde Herr Marco Herbert um Erklärung zur Übernahme des Ehrenamtes als Gemeinderat gebeten.
Herr Marco Herbert hat erklärt, dass er das Amt des Gemeinderates annimmt und bereit ist, den Eid nach Art. 31. Abs. 4 Gemeindeordnung (GO) zu leisten.
Der Gemeinderat stimmt dem Nachrücken von Herrn Marco Herbert zu.
Herr Marco Herbert leistete seinen Eid nach Art. 31 Abs. 4 GO.
Für die von der SPD-Fraktion eingereichte Neubesetzung von Ausschüssen wurde eine neue Liste der Ausschussmitglieder an die Gemeinderäte ausgegeben. Künftige Fraktionsvorsitzende der SPD ist Frau Daniela Kircher.

TOP 3

Straßenumbenennung des Nikolaus-Fey-Weges, Ergebnis der Anliegerbeteiligung

In der letzten Sitzung des Gemeinderates wurde entschieden, dass der Nikolaus-Fey-Weg wegen des nachweisbar engen Bezugs des Schriftstellers zu Aktivitäten im Nationalsozialismus umbenannt wird und die Anlieger zu Namensvorschlägen beteiligt werden.
Die 6 Anlieger haben sich gegen eine Straßenumbenennung ausgesprochen. Eine Eigentümerin hat neben der Ablehnung zusätzlich für den Namensvorschlag „Astrid-Lindgren-Weg“ gestimmt.
Mit einem vorgedruckten Sammelwiderspruch wird die Ablehnung der Straßenumbenennung sowie die Bereitschaft erklärt, über die Straßenumbenennung zu diskutieren.
Bürgermeister Brohm wies darauf hin, dass die Ablehnung der Anlieger sich insbesondere auf den erheblichen, organisatorischen Aufwand begründet, der eine Straßenumbenennung zur Folge hat. Es sollte dahingehend erörtert werden, ob die Kosten, die mit einer Adressänderung einhergehen, von der Gemeinde übernommen werden. Außerdem könne neben dem neuen Straßennamen der bisherige Straßenname übergangsweise mit entsprechendem Hinweis belassen werden, um für Zustellungen und Rettungsdienste die Orientierung zu erleichtern.

Nach sehr eingehender Beratung fasste der Gemeinderat schließlich folgende

Beschlüsse:

1. An dem bereits gefassten Beschluss, eine Namensumbenennung durchzuführen, wird weiter festgehalten.
   einstimmig beschlossen Ja 16 Nein 0
2. Die Anlieger sind zu einem gemeinsamen Gespräch mit Vertretern der jeweiligen Fraktionen einzuladen und die Grundlagen der Entscheidung zu erläutert. Sollten von Anliegern neben den drei festgelegten Namensvorschlägen weitere Namensvorschläge eingereicht werden, sind diese im Gemeinderat zu erörtern.
   einstimmig beschlossen Ja 16 Nein 0
3. Kosten, die durch eigene Dienstleistung im Rathaus entstehen, werden von der Gemeinde Margetshöchheim übernommen. Bezüglich weitergehender Kosten, die mit Nachweis zu belegen wären, ist bei der überörtlichen Rechnungsprüfung im Landratsamt Würzburg zu prüfen, ob eine Kostenerstattung rechtlich zulässig ist.
   einstimmig beschlossen Ja 16 Nein 0

TOP 4

Neufassung der Verordnung über die Reinhaltung und Reinigung der öffentlichen Straßen und die Sicherung von Gehbahnen im Winter

Der Bayerische Landtag hat am 02.12.2020 eine Änderung des Art. 51. Abs. 5 Satz 1 Bay StrWG beschlossen. Diese Bestimmung ermöglicht es Gemeinden, den Winterdienst für Gehbahnen auf die Anlieger zu übertragen.
Die Änderung war notwendig geworden, weil der Bayerische Verwaltungsgerichtshof am 17.02.2020 überraschend entschieden hatte, dass Art. 51 Abs. 5 BayStrWG bei Straßen, die nur dem Fußgänger- bzw. Radwegeverkehr dienen, eine Übertragung nicht ermögliche.
Um dies nun erneut wieder zu ermöglichen, hat die Bayerische Staatsregierung die o.a. Gesetzesänderung initiiert, die ab 01.01.2021 in Kraft trat.
Der bayerische Gemeindetag hat den Gemeinden dringend empfohlen, bestehende Verordnungen an die neue Rechtslage anzupassen. Der beiliegende Verordnungstext enthält die Musterverordnung des Bayerischen Gemeindetages. Darin enthalten sind auch weitere Anpassungen, die durch das Urteil des BayVGH vom 18.08.2016 veranlasst wurden.
Die gegenüber der bisher geltenden Verordnung geänderten Textstellen wurden für die Beratung gekennzeichnet. Insbesondere zur Formulierung in § 10 „Sicherungsarbeiten“, dass bei besonderer Glättegefahr das Streuen von Tausalz zulässig sei, ergaben sich unterschiedliche Bewertungen im Gemeinderat. Es bestand einvernehmlich die Auffassung, dass die Verwendung von Tausalz soweit wie möglich vermieden werden sollte. Ob dies auch bei besonderen Glättegefahren wie starken Steigungen oder Blitzeis als unzulässig erklärt werden soll, wurde insbesondere auch aus haftungsrechtlicher Sicht unterschiedlich beurteilt. Auch die Verwendung von Tausalz an kritischen Stellen im Straßenbereich wurde diskutiert. Nach weiterer Beratung fasste der Gemeinderat folgende

Beschlüsse:

1. Die Bestimmung, dass bei besonderer Glättegefahr das Streuen von Tausalz zulässig sein soll, wird gestrichen.
   mehrheitlich beschlossen Ja 14 Nein 2
2. Der vorliegende Entwurf der Neufassung der Verordnung über die Reinhaltung und Reinigung der öffentlichen Straßen und die Sicherung der Gehbahnen im Winter wird beschlossen.
   Die Verordnung tritt eine Woche nach ihrer Bekanntmachung in Kraft.
   einstimmig beschlossen Ja 16 Nein 0

TOP 5

Informationen und Termine

- Arbeitspapier des Bayerischen Datenschutzbeauftragten: Transparenz bei Grundstücksverkäufen
- Bauvorhaben Mainstraße 22: Schreiben zur Nachforderung von Unterlagen
- Mitteilung der Reg. v. Ufr. zur Tektur des Bauvorhabens Mainstraße 20, Umnutzung für gastronomische Nutzung
  Es verbleibt, wie es bereits mündlich besprochen war, bei der abschließenden Prüfung der Förderhöhe nach Vorlage des Verwendungsnachweises.
- Margetshöchheim-Blog
  Bürgermeister Brohm informierte, dass innerhalb der letzten fünf Monate 15.000 Zugriffe auf den Blog erfolgten und damit ein beachtlicher Erfolg zu verzeichnen sei.
- Gespräch Landratsamt Würzburg
  Bürgermeister Brohm informierte über die Aussagen aus dem Landratsamt Würzburg zu den Rodungsarbeiten im Baugebiet Scheckert/Lausrain
- Weitere Wortmeldungen

– Es wurde gebeten, im Bereich der Bücherkiste am Mainsteg vertiefte Flächen mit Kies aufzufüllen. Außerdem wurde zur Freigabe der Fläche an der ehemaligen Bäckerei nachgefragt.
– Eine weitere Nachfrage betraf den Sachstand zur Sanierung des Kindergartens sowie den geplanten Besichtigungstermin im Kindergarten Waldbrunn. Als Termine wurden hier der 19.02., 16 Uhr, oder der 20.02., 10 Uhr, festgelegt.
– Weitere Nachfragen betrafen den Verfahrensstand „Klostergelände“ sowie die Information zu Nitratwerten.
– Zur Reklamation, dass die Bankette der Waldwege gemäht wurden, wurde festgestellt, dass hier offensichtlich unterschiedliche Aussagen getroffen wurden. Es besteht hier noch Klärungsbedarf.
– Zur Nachfrage von Streumitteln wird seitens der Gemeinde darauf hingewiesen, dass vorhandener Sand am Beachvolleyballplatz entnommen werden kann.

Aus dem Bauausschuss

Sitzung vom 26.01.2021

1. Bürgermeister Waldemar Brohm eröffnet um 18:00 Uhr die Sitzung des Bauausschusses Margetshöchheim, begrüßt alle Anwesenden und stellt die ordnungsgemäße Ladung und Beschlussfähigkeit des Bauausschusses Margetshöchheim fest.

Bürgermeister Brohm informierte, dass die in der Sitzungsladung aufgeführten Tagesordnungspunkte 3 und 6 entfallen.

Öffentliche Sitzung

TOP 1

Ortseinsichten

Die geplanten Ortseinsichten im Bereich der ehemaligen Apotheke und in der Rosenstraße wurden nicht vorgenommen, da die Mitglieder des Bauausschusses angaben,

dass sie über die Situation vor Ort ausreichend informiert sind.
Die Parksituation an der Bushaltestelle bzw. ehemaligen Apotheke war in der letzten Gemeinderatssitzung angesprochen worden. Hier ist festzustellen, dass häufig Fahrzeuge vor dem Zugang zum Schreibwarengeschäft parken und dabei den vorhandenen Gehweg versperren. Darüber hinaus verengen parkende Fahrzeuge den Verkehrsraum.
Bürgermeister Brohm schlug hierzu vor, weitere Stellplätze im näheren Umfeld des Schreibwarengeschäftes als Kurzzeitparkplätze auszuweisen. Darüber hinaus sollte auf der gegenüberliegenden Straßenseite der Bushaltestelle eine Parkverbotsmarkierung aufgebracht werden. Zusätzlich wurde vorgeschlagen, die verblassten Parkmarkierungen auf dem Privatgrundstück zu erneuern. Er verwies weiterhin darauf, dass Planungen zur Verlegung der Bushaltestelle in den Bereich des Mehrfamilienwohnhauses Würzburger Str. 29-33 bestanden hätten. Diese Planungen sind jedoch aufgrund des Wiederstandes der Anlieger damals nicht weiter verfolgt worden.
Entsprechende Informationen zu den damals eingeleiteten Planungen sollen dem Bauausschuss erneut zur Verfügung gestellt werden. Nach weiterer, eingehender Diskussion fasste der Bauausschuss schließlich folgenden

Beschluss:
Vor dem Anwesen Würzburger Str. 20 sollen zwei Parkplätze als Kurzzeitparkplätze mit einer maximalen Parkdauer von 30 Minuten im Zeitraum Montag – Freitag 8 – 18 Uhr und Samstag 8 – 14 Uhr ausgewiesen werden.
einstimmig beschlossen Ja 5 Nein 0

TOP 2

Bauantrag für den Neubau eines Einfamilienwohnhauses mit Doppelgarage, Fl.Nr. 3964/2, Birkäcker 3

Das Bauvorhaben befindet sich im Geltungsbereich des Bebauungsplanes „Birkäcker“. Für die Genehmigung des Bauvorhabens werden Befreiungen hinsichtlich der festgelegten Dachform sowie zur Festsetzung der privaten Grünfläche beantragt.

- Dachform: Nach Bebauungsplan „Birkäcker“ sind Satteldächer und gegenläufige Pultdächer zulässig, wobei als Beispiele auch „Toscanadach“ und „Atrium-Haus“ aufgeführt werden. Das geplante Dach ist ein Walmdach.
- Grünfläche: Die Antragsteller haben zusätzlich eine benachbarte Gartenfläche erworben und möchten die festgesetzte „private Grünfläche“ daher an die Grundstücksgrenze des kürzlich erworbenen Grundstückes verlagern, um einen Grünzug mitten durch das Baugrundstück zu vermeiden.

Für das Bauvorhaben wurde bereits im April 2020 eine Bauvoranfrage eingereicht, in der auch zur Frage der Verlagerung der privaten Grünfläche behandelt wurde. Der Bauausschuss hatte der Verlagerung der privaten Grünfläche zugestimmt.

Beschlüsse:

Dem vorliegenden Bauantrag wird das gemeindliche Einvernehmen erteilt. Bezüglich des Antrages zur Befreiung hinsichtlich der Dachform vertritt der Bauausschuss die Auffassung, dass die im Bebauungsplan angeführte Dachform „Toscanadach“ einem Walmdach entspricht. Eine Befreiung ist daher aus Sicht des Bauausschusses nicht erforderlich.
einstimmig beschlossen Ja 5 Nein

Sollte das Landratsamt diese Rechtsauffassung nicht teilen, wird einer notwendigen Befreiung dennoch zugestimmt.
mehrheitlich beschlossen Ja 3 Nein 2

Dem Antrag der Änderung bzw. zur Verlagerung der privaten Grünfläche wird zugestimmt.
einstimmig beschlossen Ja 5 Nein 0

TOP 3

Bauantrag zur Wohnraumerweiterung des Dachgeschosses mit energetischer Sanierung, Fl.Nr. 1201 + 1237/1, Lerchenweg 14 - entfällt

TOP 4

Bauantrag für den Neubau einer Dachgaube und einer Terrassenüberdachung, Fl.Nr. 1181/2, Sandflurweg 45

Das Bauvorhaben befindet sich im Innenbereich gem. § 34 BauGB. Durch die Erweiterung der Wohnfläche mit Einbau einer Dachgaube soll zusätzlicher Raum für Homeoffice ermöglicht werden. Die Dachgaube ist auf der westlichen Dachfläche des Daches mit 37 Grad Dachneigung geplant und reicht bis zur Hauswand.
Darüber hinaus soll die bestehende Terrasse überdacht werden. Hier sind ggf. abstandsflächenrechtliche Vorgaben zu beachten.
Anlässlich des vorliegenden Bauantrages ergab sich eine Diskussion dahingehend, ob die Gestaltung von Dachgauben allgemein sowie mögliche Anbauten wie Terrassenüberdachungen in den Bereichen früherer Bebauungspläne geregelt werden sollten. Hierzu wurde die Frage des Bedarfs einer solchen Regelung sowie der sich ergebenden Vor- und Nachteile erörtert. Eine Entscheidung wäre schließlich im Gemeinderat zu treffen.

Nach weiterer Erörterung fasste der Bauausschuss folgenden

Beschluss:
Dem vorliegenden Bauantrag wird das gemeindliche Einvernehmen erteilt.
Das LRA Würzburg wird gebeten, bezüglich der geplanten Terrassenüberdachung die Einhaltung der Abstandsflächenvorschriften zu prüfen.
einstimmig beschlossen Ja 5 Nein 0

TOP 5

Vorbesprechung des Konzeptes zur Ausweisung des Baugebiets “Scheckert-Lausrain”

In der letzten Bauausschusssitzung war darüber informiert worden, dass ein Planentwurf des Bebauungsplans „Scheckert-Lausrain“ zur Abstimmung der Belange an das Landratsamt Würzburg gesandt wurde. Am Tage vor der Sitzung sind nun die Stellungnahmen des Landratsamtes Würzburg eingegangen und wurden dem Bauausschuss mitgeteilt. Es handelt sich insbesondere um Belange des Umweltschutzes und des Immissionsschutzes, die im weiteren Verfahren den Rahmen für eine Entwurfsplanung bilden.
Herr Pröstler vom Ingenieurbüro rö ingenieure gmbh informierte in einem weiteren Sachvortrag über bereits ausgearbeitete Alternativen der Straßenführung sowie vorliegende Konzepte der Wasserversorgung und der Kanalisation im Trennsystem. Weiterhin informierte er über den Ablauf des Aufstellungsverfahrens und die notwendigen Schritte bzw. die Vorgehensweise zur Aufstellung des Bebauungsplans. Grundsätzlich ist zu beachten, dass bei einer Einzelhausbebauung ca. 26 Bauplätze entstehen werden. Sofern durch die Gemeinde keine weiteren Einlageflächen hinzu erworben werden können, verbleiben im Rahmen der festgelegten Abtretung der Gemeinde (30%) etwa 8 ge-

meindliche Bauplätze bzw. Flächen, auf denen ein städtebauliches Konzept ggf. realisiert werden könnte.
Es wird darauf hingewiesen, dass die Abtretung mit der städtebaulichen Planungsabsicht der Gemeinde begründet wurde, dass ortsansässigen Personen die Möglichkeit für den Erwerb preisgebundenen Wohnraums ermöglicht wird.
Die vom Ing.Büro rö ingenieure gmbh skizzierten Planungsentwürfe wurden von einzelnen Mitgliedern des Bauausschusses dahin gehend kritisiert, dass städtebauliche Entwurfselemente mit unterschiedlichsten Bauformen nicht untersucht bzw. dargestellt werden und stattdessen eine konforme Einfamilienwohnhausbebauung, wie sie in vielen Landkreisgemeinden angetroffen wird, vorgestellt wird.
Hieran schloss sich eine sehr eingehende und lebhafte Diskussion an, bei der wiederholt darauf hingewiesen wurde, dass der zur Verfügung stehende Planungsrahmen sich dahingehend beschränkt, dass Wohnungsformen wie Reihenhausbebauung, Mehrfamilienhausbebauung und sonstige Wohnformen nur dort verwirklicht werden können, wo die Gemeinde Eigentum erlangt. Insoweit würde sich der gestalterische Planungsraum lediglich auf die ca. 8 Baugrundstücke erstrecken, die der Gemeinderat den ortsansässigen Personen im Rahmen des Vergabemodels für den Erwerb von preisgebundenem Wohnraum zur Verfügung stellen wollte.
Nach dem bisherigen Kenntnisstand sind die Besitzer der Einlageflächen an der Zuteilung von Baugrundstücken für eine Einfamilienwohnhausbebauung interessiert. Zum derzeitigen Planungsstand würde eine völlige Neukonzeption den Erwerb aller Flächen durch die Gemeinde erfordern, was nach Erörterung mit den Eigentümern als nicht realistisch erscheint.
Im Zuge der weiteren Diskussion wurde deutlich, dass sich städtebauliche Planungsalternativen auf die im Rahmen der Umlegung zu erwerbenden 30% der Einlageflächen beschränken. Ein weiterer, freihändiger Zuerwerb von Einlageflächen ist noch nicht geklärt. Hierzu soll in der nächsten Gemeinderatssitzung über die Preisfindung für entsprechende Angebote beraten werden.
Der im Bauausschuss dargestellte Planungsspielraum sowie die Möglichkeiten einer städtebaulichen Planung sollen im Weiteren in den Fraktionen besprochen werden, um die Planungsentwürfe weiter ausarbeiten zu können.
zur Kenntnis genommen

TOP 6

Margarethenhalle - Umrüstung der Außenbeleuchtung in LED-Technik - entfällt

TOP 7

Auftragsvergabe Deutsche Glasfaser - Beauftragung einer externen Bauüberwachung

Der Ausbau des Glasfasernetzes in der Gemeinde Margetshöchheim durch die Deutsche Glasfaser befindet sich bereits im Prozess der Entwurfsplanung. Nach den Erfahrungsberichten anderer Gemeinden, in denen die Deutsche Glasfaser den Glasfaserausbau bereits realisiert hat, ist es unabdingbar, dass die Verwaltung in der Bauüberwachung durch externe Dienstleister unterstützt wird. Bei einem Vorhaben in dieser Größenordnung ist immer damit zu rechnen, dass die Straßenaufbrüche mit einer Vielzahl von Beschwerden, Verkehrsbehinderungen und Versorgungsstörungen einhergehen. Da für die Tiefbauarbeiten in der Regel ausländische Bautrupps eingesetzt werden, ist zudem mit Sprachbarrieren zu rechnen. Bürgermeister Brohm verwies in diesem Zusammenhang darauf, dass auch andere Telekommunikationsunternehmen wie die Telekom aus Kostengründen auf ausländische Bautrupps zurückgreifen.

Da die Arbeiten im Zuge des Ausbaus meist sehr zügig ablaufen, kann der volle Umfang einer baubegleitenden Überwachung nicht alleine durch das Techn. Bauamt abgebildet werden. Hierzu wurden im Rahmen einer Preisanfrage 6 Ingenieurbüros gebeten ein Angebot abzugeben. Der genaue Arbeitsaufwand kann nicht exakt bestimmt und über entsprechende Leistungsphasen abgedeckt werden. Daher wurden die Ingenieurbüros gebeten, ein Angebot auf Stundenbasis vorzulegen.

Zum angegebenen Abgabetermin lagen dem Techn. Bauamt 4 wertbare Angebote vor.
Der Umfang der zu erbringenden Leistungen des Ingenieurbüros stellt sich wie folgt dar:

Prüfung von Bauzeitenplänen der Deutschen Glasfaser und Einhaltung der Zeitschiene

- Prüfung von digitalen Antragsunterlagen bzw. Planungsgrundlagen (Zeichnungen, Anträge auf Verkehrsrechtliche Anordnung und der dazugehörigen Antragsunterlagen)
- Stichprobenartige Fremdüberwachung (z.B. Kontrolle der Ausführung gem. den allgemein gültigen technischen Regelwerken, dynamische Lastplattenversuche)
- Überprüfung der Verlegetiefen
- Fortlaufende Dokumentation anhand von Baustellenprotokollen und Fotodokumentation
- Unterstützung bei der Sichtung und Wertung von Schäden im Zuge der Ausführung sowie Prüfung bei der Wiederherstellung der Oberflächen und Zuarbeit bei der Mängelbeseitigung
- Wahrnehmung von Baustellenterminen und Ortsbegehungen
- Abstimmungen der Trassenverläufe vor Ort im Beisein der Gemeinde und der Deutschen Glasfaser sowie anderer fachlich beteiligter Personen

Der Ausbau wird voraussichtlich im Zeitraum zwischen Anfang März und Ende September stattfinden. Gem. Erfahrungen aus der ILE West Spessart wird ein Ingenieur mit min. 40 Stunden die Woche benötigt. Abgebildet auf die Verwaltungsgemeinschaft Margetshöchheim mit den Mitgliedsgemeinden Margetshöchheim und Erlabrunn ergeben sich ca. 16 – 20 Stunden.

Ergänzend zum beauftragten Ingenieurbüro sowie dem Techn. Bauamt können auch die Bauhöfe unterstützend mitwirken.

Beschluss:
Der Bauausschuss Margetshöchheim beschließt einen Honorarvertrag mit dem zu beauftragenden Ingenieurbüro über die vorliegenden Stundensätze zu schließen.
einstimmig beschlossen Ja 5 Nein 0

Aufgrund bestehender Unklarheiten über die Ermittlung der Gesamtkosten wird die Verwaltung gebeten, eine Erläuterung über die Kostenberechnung per E-Mail nachzureichen.

TOP 8

Auftragsvergabe Planungsleistungen - Leitungserneuerung in der Frankenstraße

Für die Leitungserneuerung der Hauptwasserleitung in der Frankenstraße sowie Umbindung bzw. Erneuerung der Hausanschlüsse, wurde ein Honorarangebot eingeholt. Wie bereits bekannt, ist nach einem Rohrbruch der Hauptwasserleitung in der Frankenstraße der dringende Handlungsbedarf für die Erneuerung ersichtlich geworden. Der

DIE ENERGIE
Weil ich von hier bin.
WICHTIG für die WALLBOX-FÖRDERUNG
„WAS HABE ICH? ÖKOSTROM?"
Ja, hast Du. Seit 11 Jahren. Ohne Aufpreis.
Seit 2010 liefern wir ausschließlich Ökostrom an alle. Manche Versorger lassen sich den Ökostromtarif teuer bezahlen. Bei uns bekommt jeder Ökostrom ohne Aufpreis. Und wer sein Elektroauto mit unserem Ökostrom tankt, kann für seine Wallbox 900 Euro Förderung bekommen. Wenn Sie Kunde von uns sind, können Sie sich zurücklehnen und über Ihren Klimabeitrag freuen. Falls nicht, wird es höchste Zeit, zu wechseln. Einfach anrufen unter 09353 7901 99801 oder online abschließen: www.die-energie.de.

Sie möchten Ihr Haus verkaufen?
Sprechen Sie mit Ihren Spezialisten für Eigentumswohnungen, Einfamilienhäuser, Wohn-/Geschäftshäuser, Mehrfamilienhaus-Grundstücke und Gewerbe.
WIR SUCHEN HÄUSER
(gerne auch renovierungsbedürftig)
für vorgemerkte Kunden
Seriöse Wertermittlung garantiert!
Vereinbaren Sie einen Beratungstermin:
0931 32169-0
30 JAHRE
Reinhart
IMMOBILIEN MARKETING
Profitieren Sie von 30 Jahren Erfahrung & Know-how.
Rottendorferstr. 15a · 97074 Würzburg · 0931 32169-0 · www.reinhart-immo.de

VORWERK
Saugen und Wischen in einem Schritt.
Jetzt den Besserwischer live erleben!
Ich berate Sie gerne in
Margetshöchheim, Zell a. Main
Veitshöchheim, Hettstadt
Fred Bieber
0176 80791618
Vorwerk Deutschland Stiftung & Co. KG, Mühlenweg 17 – 37, 42270 Wuppertal

Umweltzahnmedizin • Umweltmedizin • Sportzahnmedizin • Sportmedizin • Akupunktur • hochwertiger Zahnersatz • Materialtestung
25 Jahre
Zahnarztpraxis
Dr. Ute Schuh
Wir bedanken uns bei unseren Patienten für die langjährige Treue und das entgegengebrachte Vertrauen
Metallfreie Versorgung • Amalgamsanierung • Kinderbehandlung • Diagnose & Therapie von Kiefergelenkerkrankungen • Zebrisvermessung

ROLLO OPPMANN

Meisterbetrieb für Sonnenschutztechnik

Jetzt Markisen zu Winterpreisen vom 01.11.2020 - 30.03.2021.

Wir sind somfy und warema -Fachpartner

- Reparaturen
- Rolladen
- Rolltore
- Jalousien
- Raffstore
- Vertikal-Jalousien
- Insektenschutz
- Wintergartenbeschattung
- Markisen
- Markisenbespannungen
- Intelligente Antriebs- und Steuerungslösungen für Ihre Rolläden
- Fenster und Haustüren

- Feierabend-Service: wir sind von Mo-Fr bis 20 Uhr und Sa bis 14 Uhr telefonisch für Sie erreichbar

Rollo Oppmann GmbH • Thoma-Rieder-Straße 7
97276 Margetshöchheim • Tel.: 46 26 19 • Fax: 46 17 37
info@rollo-oppmann.de • www.rollo-oppmann.de

handwerklich
innovativ
regional

Wild aus der Region
Holz
Metzgermeister-Holz.de

4 ...die Wilden vom Holz! – schon probiert?

- Wildschwein Jagdwurst Falkenburg
- Rehpaté mit Waldhonig
- Hirsch-Bratwurst Hubertus
- Wildschwein Leberwurst Hüttental

Tel.: 0931-461568
97276 Margetshöchheim · Erlabrunnerstraße 4
Mo/Di/Do/Fr 7.30-18.00, Mi 7.30-13.30, Sa 7.00-12.30

Hauptuntersuchung* inkl. AU

Prüftermine
März bis April 2021

25.03.2021, 08.04.2021, 15.04.2021 und 22.04.2021

Telefonische Voranmeldung erbeten.

Ihr Servicepartner
Kfz Amrhein
ALLE MODELLE FREIE WERKSTATT
ZELLINGEN Tel. 0 93 64-54 27

GTÜ-PRÜFSTÜTZPUNKT

TISSEN
Kfz-Ingenieurbüro

Weitere Sachverständigen-Leistungen:
- UNFALLGUTACHTEN
- OLDTIMERBEWERTUNG

www.ib-tissen.de

Engel & Völkers Würzburg von "Capital" mit der Höchstnote ausgezeichnet

Das Wirtschaftsmagazin Capital hat deutschlandweit die besten Immobilien-Makler ausgezeichnet.

Engel & Völkers Würzburg wurde dabei mit der Höchstnote von 5 Sternen ausgezeichnet und zählt zu den 196 Top-Maklern Deutschlands. Überdies ist Engel & Völkers Würzburg einer der wenigen Immobilienmakler in Würzburg, die überhaupt ausgezeichnet wurden.

Wir freuen uns sehr über diesen Erfolg und versprechen unseren Kunden noch weiter an unserer Dienstleistungsqualität zu arbeiten.

Fuderer Real Estate GmbH · Immobilienmakler
Lizenzpartner der Engel & Völkers Residential GmbH
Tel. +49-931-99 17 500 · Wuerzburg@engelvoelkers.com
www.engelvoelkers.com/wuerzburg

ENGEL & VÖLKERS

Die Erinnerung ist ein Fenster,
durch das ich Dich sehen kann,
wann immer ich will.

Gisela Scheumann

* 30.04.1943 † 10.02.2021

Herzlichen Dank allen, die ihre Anteilnahme durch tröstende Worte, Blumen und Geldspenden zum Ausdruck brachten.

Ein besonderer Dank gilt all denen, die auch in der schweren Zeit Ihrer Krankheit immer den Kontakt zu ihr hielten.

Danke auch an Dr. Heckel und Frau Pöhlmann für die langjährige, geduldige Betreuung.

In unseren Herzen lebst du weiter

Helmut Scheumann
Monika
Gerhard mit Heike und Bernd
Christoph mit Elisabeth, Jonas u. Lukas

Margetshöchheim,
im Februar 2021

Die Beisetzung findet im engsten Familien- und Freudeskreis statt.

GARTEN- und LANDSCHAFTSBAU
Benjamin Hümmer
Weil es Ihr Zuhause ist.

Pflasterarbeiten • Treppenanlagen • Erdarbeiten manuell und maschinell • Natur- und Betonsteinverarbeitung • Trockenmauern • Zäune und Gabionen • Rasenpflege • Verlegen von Rollrasen • Pflanzarbeiten, Baumpflege und Baumfällungen • Hecken- und Strauchschnitt.....

Sportplatzstraße 6a • 97297 Waldbüttelbrunn
Mobil: 0160 94838760 • benjaminhuemmer@aol.com

Flammersberger Bestattungshilfe mit Herz GmbH

Bestattungen - Überführungen - 24 Std. erreichbar

Bestattungen auf allen Friedhöfen I eigene Druckerei I Bestattungsvorsorge (Treuhand) I würdevolle Dekorationen I Särge und Urnen aus regionaler Herstellung I Überführungen im In- & Ausland I eigene Abschiedsräume

www.flammersberger-bestattungshilfe.de

Tag & Nacht erreichbar: ☎ 0931 - 660 89 96

Wir sind wieder da!

Theoretischer Unterricht und Anmeldung: Montag und Mittwoch 18.30 - 20.00 Uhr

FAHRSCHULE NICKEL

Tel.: 0931 / 88 31 22
oder 0171 / 24 20 631

Mail: info@fahrschulenickel.de
Internet: www.fahrschulenickel.de

Sie finden uns außerdem in Würzburg, Hettstadt und Uettingen.

Der einfache Weg zum Führerschein:
Margetshöchheim im Sportzentrum Brücke (1. Stock)

Dr. Jutta Hartmann
FACHZAHNÄRZTIN FÜR KIEFERORTHOPÄDIE

Wir suchen für unsere kieferorthopädische Praxis:
► eine zahnmedizinische Fachangestellte (m|w|d)
► eine Auszubildende zur ZFA (m|w|d)

Weitere Infos **www.kfo-hartmann.de**
Bewerbungen an **Dr. Jutta Hartmann**
Zeller Straße 2, 97276 Margetshöchheim
oder **bewerbung@kfo-hartmann.de**

PhysioKonzept
MARGETSHÖCHHEIM

Krankengymnastik | Manuelle Therapie
Therapie nach Bobath | Manuelle Lymphdrainage
Schmerztherapie | Kiefergelenktherapie | Hausbesuche

Zeller Str. 6 | 97276 Margetshöchheim
Tel: 0931 30 19 32 63
www.physio-konzept.de

elektro Gruß
...die sympathischen Stromer
www.gruss-elektro.de

Schulstraße 18
97291 Thüngersheim

09364-6069012
info@gruss-elektro.de

Gehen Sie auf Nummer SICHER... wählen Sie den FACHMANN

Holzfenster
nie mehr streichen!
Aluminiumverkleidung von außen
30 Jahre Erfahrung

✓ Wetterfest, dauerhaft wartungsfrei
PORTAS®
Europas Renovierer Nr. 1
Rufen Sie uns an:
0 93 07 / 15 40
97277 Neubrunn
Mainzer Straße 8
www.siegma.portas.de

1a TEPPICH-WÄSCHE
umweltschonend
preisgünstig

Feldmann
MattenService
Würzburg · Mainaustr. 50
Gratis-Tel. 0800 4209100
feldmann-matten.de

BEMBÉ
PARKETT
Parkett · Designbeläge · Teppichbeläge

Studio Würzburg
Fraunhoferstraße 2 · 97076 Würzburg
Tel. 09 31 - 9 70 14 74 · www.bembe.de

kobold
Immer muss er alles besser wischen!
Kabellos. Tadellos. Schwerelos.

Jetzt den Besserwischer live erleben!
Ich berate Sie gerne in Erlabrunn, Zellingen, Himmelstadt, Karlstadt
Thomas Schantz
Tel: 0170 2101504
Thomas.Schantz@kobold-kundenberater.de

VORWERK
Vorwerk Deutschland Stiftung & Co. KG, Mühlenweg 17 – 37, 42270 Wuppertal

Bauausschuss hatte die Verwaltung hierzu aufgefordert, entsprechende Haushaltstitel einzustellen und die Arbeiten voranzutreiben.
Das Angebot entspricht in Anlehnung der HOAI 2021, Kürzungen der Prozentpunkte für die einzelnen Leistungsphasen erfolgten für Grundleistungen, die entweder vom Auftraggeber über das Techn. Bauamt übernommen oder vom Auftragnehmer nicht erbracht werden.
Das tatsächliche Honorar richtet sich nach der Kostenberechnung. Die vorläufige Honorarsumme wurde laut Kostenschätzung ermittelt. Die Kosten der Kostenschätzung decken sich mit den vorläufig ermittelten Kosten des Bauamts aus 08/2020.
Honorarangebot für Ingenieurleistungen nach HOAI Teil 3 – Ingenieurbauwerke
Der Umbauzuschlag entfällt. Die Nebenkosten liegen im angemessenen Bereich. Ebenso wird die örtliche Bauüberwachung angeboten und liegt gem. HIV-Kom im unteren Bereich.

Beschluss:
Der Bauausschuss beschließt, mit dem Ingenieurbüro einen Honorarvertrag über die angebotenen Ingenieurleistungen der Leitungserneuerung in der Frankenstraße abzuschließen. Es erfolgt eine stufenweise Beauftragung, zunächst für die Leistungsphasen 1-4. Die Folgebeauftragung der weiteren Leistungsphasen, die im Zuge des Bauablaufes nötig werden, kann in der nächsten Sitzung behandelt werden.
einstimmig beschlossen Ja 5 Nein 0

TOP 9

Verlegung der Pflanzgruben in der Rosenstraße

Gem. dem Beschluss des Bauausschusses vom 17.11.2020 wurde die Verwaltung aufgefordert, Ansätze für die Verlegung der Bauminseln in der Rosenstraße auszuarbeiten.
Da die Bauminseln im Bestand leicht in den Gehweg hineinversetzt sind, sorgt dies aufgrund der Wurzeln für das Anheben des Gehwegpflasters in diesem Bereich. Zum Teil ragt das Pflaster an einigen Stellen bis zu 8 cm im Stich über die normale Gehwegoberkante hinaus. An den Engstellen sind die Gehwege zumeist nur 90 cm breit.
Um spätere Wurzelaufhübe zu vermeiden wurde der örtliche Baumpfleger Herr Väth gebeten eine mögliche Übersicht tiefwurzelnder Bäume auszuarbeiten.
Bei einer Versetzung der Bauminseln ergibt sich eine maximale Gehwegbreite von bis zu 1,45 m. Die Versetzung sorgt jedoch zu einer Verjüngung der Fahrbahn auf bis zu 4,50 m. Im Bestand ist die Straßenbreite ca. 5,20 m. Betroffen sind die Pflanzgruben entlang der Rosenstraße ab Höhe Bauhof bis zum ca. dritten Baum.
Für einen ausreichenden Nährstoffeintrag sowie Ausbreitungsmöglichkeit der Wurzeln sollte die Baumgrube länger ausgebildet werden. Die Abmessungen wären somit ca. 1,60 x 2,00 m.
Um die Maßnahme dieses Jahr zu realisieren sind die Bäume bereits vor dem Fällverbot des Landratsamtes ab dem 01.03.21 zurück zu nehmen. Die entsprechenden Tiefbauarbeiten und Nachbepflanzungen wären im Nachgang zu erledigen.
Im Bauausschuss wurde gebeten zu prüfen, ob ggf. eine Versetzung der Bäume auf die andere Straßenseite realisierbar wäre. Eine Einschätzung bezüglich der geplanten Neugestaltung erwies sich aufgrund der Planungsunterlagen als schwierig. Der Bürgermeister wurde daher beauftragt, gemeinsam mit dem Techn. Bauamt und Herrn Väth vor Ort die Gestaltung abzustimmen und erneut in die Beratung einzubringen.
Die zu fällenden Bäume sollen kurzfristig vor März 2021 gefällt werden.
zur Kenntnis genommen

TOP 10

Informationen zum Kommunalen Förderprogramm

Förderantrag für die Sanierung eines Wohnhauses – 7. Maßnahme: Haustür, Anwesen Dorfstr. 15, Fl.Nr. 77

Für die Sanierung des Wohnhauses wurde ein Antrag auf Förderung für die 7. Maßnahme: Haustür, eingereicht. Die Haustür war auch bereits in der 5. Maßnahme (Fensterbau) enthalten und wird daher in Höhe von damals 1.536,53 € aus der Fördersumme für die Förderung der 5. TM wieder herausgenommen, da die Haustür nun detailliert und separat in einer 7. Teilmaßnahme eingereicht wurde.
Auf Grundlage des Prüfvermerks zur Feststellung der Zuwendungsfähigkeit des Architekturbüros Schlicht Lamprecht vom 08.12.2020 wurde der Fördersumme mit Bescheid vom 16.12.2020 durch das techn. Bauamt zugestimmt.
Die bewilligte Fördersumme für die 7. Maßnahme beläuft sich auf 1.650,00 €, bei 19% MwSt.
Somit wurde von der erhöhten Fördersumme von max. 50.000 € (da umfassende Gebäudesanierung) bisher ein Gesamtanteil von 30.664,51 € bewilligt.

Förderantrag für die Sanierung eines Wohnhauses – 8. Maßnahme: Außenputz, Anwesen Dorfstr. 15, Fl.Nr. 77

Für die Sanierung des Wohnhauses wurde ein Antrag auf Förderung für die 8. Maßnahme: Außenputz, eingereicht. Auf Grundlage des Prüfvermerks zur Feststellung der Zuwendungsfähigkeit des Architekturbüros Schlicht Lamprecht vom 09.12.2020 wurde der Fördersumme mit Bescheid vom 17.12.2020 durch das techn. Bauamt zugestimmt.
Die bewilligte Fördersumme für die 8. Maßnahme beläuft sich auf 6.719,71 €, bei 16% MwSt. Da davon auszugehen ist, dass die Maßnahme erst im nächsten Jahr fertig gestellt wird, wird dann der zum Zeitpunkt der Vorlage gültige Mehrwertsteuersatz angerechnet und die Förderhöhe dementsprechend angepasst.
Somit wurde von der erhöhten Fördersumme von max. 50.000 € (da umfassende Gebäudesanierung) bisher ein Gesamtanteil von 37.384,22 € bewilligt.
zur Kenntnis genommen

TOP 11

Informationen und Termine

- Zusammenstellung der Kosten und Honorare für den „Wettbewerb bildende Kunst am Mainufer“
- Beratungsvermerke Schmiedsgasse 1 und Untere Steigstraße 9
- Bauvorhaben Mainstraße 34, Um- und Ausbau einer bestehenden Scheune: Anträge für nachträgliche Befreiungen
  Dem Antrag zur Überschreitung des Dachüberstandes wird zugestimmt, da nur in einem geringen Teil im Bereich des Garagentores das Bestandsgebäude um 25 cm zurückspringt.
  Ebenso wird der beantragten Befreiung bezüglich der Errichtung von Zwerchhäusern zugestimmt, da die Gemeinde die Zwerchhäuser als Dachgauben betrachtet und die gem. Gestaltungssatzung vorgegebenen Maße der Gaubengestaltung eingehalten werden.
  einstimmig beschlossen Ja 5 Nein 0

- Weitere Nachfragen aus dem Bauausschuss betrafen das Abstellen von Wohnmobilen im Bereich der Nordstraße/Sandflurweg sowie die Instandsetzung des Beachvolleyballplatzes und des Fußpfades östlich der Mainstraße.

Gemeinderatssitzung MHH vom 12.01.2021 – Veröffentlichung von Beschlüssen aus der nicht-öffentlichen Sitzung

TOP 4

Genehmigung der Urkunde zur Bestellung einer Dienstbarkeit, Fl.Nr. 34, Durchgang zur Pointstraße

Beschluss:
Der Gemeinderat nimmt Kenntnis von der Urkunde des Notars Dünninger und Adam Ur.-Nr. A975/2020 vom 09.12.2020 und genehmigt diese in allen Teilen.
einstimmig beschlossen Ja 15 Nein 0

Abstimmungsvermerke:
Gemeinderätin Kircher hatte zu Beratung und Abstimmung des Tagesordnungspunktes den Sitzungssaal verlassen.

Bekanntmachungen und Nachrichten

Agenda 21 Arbeitskreis II

Der Arbeitskreis beschäftigt sich mit ‚Verkehr – Altortsanierung – Wirtschaft und Tourismus' und wie in diesen Bereichen der Nachhaltigkeit Raum gegeben werden kann.

Gäste und an der Mitarbeit Interessierte sind bei unseren Treffen willkommen.

Ein Termin unseres nächsten Treffens steht noch nicht fest: bitte achten Sie auf aktuelle Hinweise in der Main-Post - oder lassen sich in unseren eMail-Verteiler aufnehmen:

Michael Donath - Agenda21-MHH@gmx.de

Die Seniorenbeauftragten des Gemeinderates informieren

Werte Senioren unserer Gemeinde,

leider ist das öffentliche Leben nach wie vor stark eingeschränkt. Hatten wir gehofft, dass Corona und die damit verbundene Pandemie langsam besiegt ist und die Zahl der Infektionen zurückgeht, müssen wir jetzt feststellen, dass verschiedene Arten von Mutanten uns jetzt das Leben schwer machen. Auch die vor allem von den Medien geschürte Diskussion um das Impfen und den richtigen Impfstoff nerven. Etwas Trost spendet uns nach Kälte mit Schnee und Eis nun das sonnige Wetter und wir spüren der Frühling liegt in der Luft. Auch erste Lockerungen im Bereich des Handels geben uns etwas Zuversicht. Wie dankbar sind wir alle, dass Schulen, Kindertagesstätten, Friseure, Blumenläden, Gärtnereien und Baumärkte wieder öffnen. Das Kommunalunternehmen des Landkreises hat Anfang März 2021 die siebte Ausgabe der „Info-Post für Senioren" herausgebracht. Dieses Heft liegt wie gewohnt sowohl vor dem Bürgerbüro im Erdgeschoss des Rathauses als auch in der St. Margareten-Apotheke für Sie bereit. Im Rathaus liegen auch sogenannte Notfallmappen zur Abholung bereit. Auf 36 Seiten können Sie alle wichtigen persönlichen Daten eintragen, um es ihren Angehörigen im Ernstfall leichter zu machen. Diese Mappe können Sie auch online ausfüllen und ausdrucken, sie finden diese Mappe unter www.landkreis-wuerzburg.de/publikationen zum Herunterladen. Näheres auch unter notfallmappe@lra-wue.bayern.de. Noch ein Hinweis: Sofern Sie Hilfe bei der Anmeldung zur Impfung brauchen oder/und einen Fahrdienst zur Impfung benötigen, melden Sie sich bitte bei uns. Wir versuchen Ihnen dann gerne weiter zu helfen. In diesem Sinne liebe Grüße, frohe Ostern und vor allem bleiben Sie gesund!

Ihre Seniorenbeauftragten
Norbert Götz, Gemeinderat der CSU und 2. Bürgermeister
Ursula Grosch, Gemeinderätin der MM
Werner Stadler, langjähriger ehemal. Gemeinderat der SPD

Leerung der „Gelben Tonnen"

Die nächsten Leerungstermine sind am

Mittwoch, 24.03.2021
Mittwoch, 21.04.2021
Mittwoch, 19.05.2021

Aus dem Vereinsleben

Wichtige Information für alle Bürgerinnen und Bürger – die Nachbarschaftshilfe Margetshöchheim stellt sich vor.

Nachbarschaftshilfe Margetshöchheim

- **"Jetzt bräuchte ich mal jemanden, der mir hilft!"**
- **"Wie soll ich das nur allein schaffen?"**
- **"Ich habe einen Termin, aber mit dem Bus komme ich da nicht hin!"**
- **" Gibt es jemanden, bei dem ich mir Rat holen kann?"**

Vielleicht sind Sie selbst in einer Situation, in der Sie schnelle, unbürokratische und diskrete Hilfe benötigen, aber alleine keine Lösung finden.

Sie können sich mit Ihrem Anliegen an die neu gegründete

„NACHBARSCHAFTSHILFE MARGETSHÖCHHEIM"
wenden.

Tel. 0152 37799333

Wir, die aktuellen Mitglieder der **NACHBARSCHAFTSHILFE** stellen uns bei Ihnen persönlich vor.

Wir kommen in den nächsten Tagen und Wochen zu Ihnen an die Tür und überreichen Ihnen den Flyer für nähere Informationen. Wir sind für Sie da, egal ob Sie ein Problem haben oder sich dafür interessieren, selbst aktiv bei der **NACHBARSCHAFTSHILFE** mitzumachen.

Wir freuen uns sehr, Ihnen diese bürgerfreundliche und hilfreiche Institution vorstellen zu können.
Es grüßt Sie das Team der Nachbarschaftshilfe Margetshöchheim.

Bei Rückfragen können Sie sich auch gerne wenden an:
Jutta Hackel, Margaretenstr. 25, Telefon 464676
Marion Reuther, Sandflurweg 17, Telefon 461698
Norbert Götz, Thoma-Rieder-Str. 15, Telefon 463666
Uwe Reuter, Ludwigstr. 7, Telefon 461207

Altpapiersammlung am Samstag, 20.03.2021 ab 8.00 Uhr findet statt !

Nach Rücksprache mit dem Landratsamt ist das Altpapiersammeln wieder erlaubt.

Wir danken Allen, die auch in der Viruszeit das Altpapier für uns aufgehoben haben.

Sie unterstützen damit unsere Jugendarbeit.

Ihr Jugendkonvent Margetshöchheim

Weitere geplante Termine: 22.05. (SGM), 23.07. (KJG), 18.09. (SGM), 20.11. (KJG), falls erlaubt !

CSU-Ortsverband Margetshöchheim

Island-Reise auf 2022 verschoben - Mehrtagesfahrt Dänemark/Südschweden vom 5. bis 11. September 2021 geplant

Die ordentliche Jahreshauptversammlung wurde wegen der Pandemie verschoben. In einer kurzen Versammlung wurden am 18. Februar 2021 nur die Delegierten und Ersatzdelegierten für die Kreisvertreterversammlung gewählt. Die in diesem Jahr vorgesehene Island-Reise wurde auf 2022 verschoben und soll dann vom 31. Juli bis 11. August stattfinden. Inzwischen gibt es auch eine alternative Reise für 2021. Diese soll vom 5. bis 11. September 2021 nach Dänemark/Südschweden stattfinden. Etwa 30 Personen haben sich hierfür bereits angemeldet. Das genaue Programm kann bei Norbert Götz, Telefon 463666 angefordert oder auch unter www.csu-margetshoechheim.de eingesehen werden. Liebe Grüße und bleiben Sie gesund!

Bernd Scheumann, Ortsvorsitzender

Margetshöchheimer Mitte Liste für Umwelt und Natur

Auf der Internetseite der Margetshöchheimer Mitte finden Sie alle wichtigen Informationen aus dem kommunalen Bereich immer tagesaktuell. Sei es aus dem Gemeinderat oder dem Bauausschuss, unter www.margetshoechheimer-mitte.de werden Sie umgehend und umfassend über die aktuellen Entwicklungen in Kenntnis gesetzt. Und falls Sie einen Bericht über eine Gemeinderatssitzung oder eine Bauausschusssitzung aus früheren Jahren suchen, liegen Sie bei der MM-Website auch richtig. Dort finden Sie zum Beispiel alle Gemeinderatsprotokolle und alle Bauausschussberichte seit 2008 sowie ausführliche Berichte mit Unterlagen der Gemeinderatssitzungen seit 2011. Die hohen Zugriffe auf unsere Website zeigen das große Interesse an unseren Informationen. Falls Sie Detailfragen haben, finden Sie auf unserer Internetseite unsere Email-Adresse. Wir werden uns dann um eine zeitnahe Antwort bemühen. Sie erreichen uns auch unter der Telefonnummer 462307.

Junge Union Margetshöchheim

Ostereiersuche am Ostersonntag und Ostermontag

Auch wenn der Osterhase dieses Jahr nicht persönlich vorbeikommen kann, hat er trotz Corona genügend Schokoladeneier im Klostergarten versteckt. Daher ergeht herzliche Einladung, am Ostersonntag und Ostermontag jeweils am Vormittag ab 11 Uhr auf Ostereiersuche im Klostergarten zu gehen. Bitte Hygiene- und Abstandsregeln beachten. Für Erwachsene und Kinder ab 6 Jahren gilt wie auf den Spielplätzen Maskenpflicht.

SPD-Ortsverein Margetshöchheim

Wechsel in der SPD/UB Gemeinderatsfraktion
Werner Stadler, ein politisches "Urgestein", verlässt den Gemeinderat

Das erste Mal wurde Werner Stadler, im Alter von 22 Jahren, 1972 in den Gemeinderat von Margetshöchheim gewählt. Mit zwei Unterbrechungen gehörte er bis jetzt dem Gremium an. Seit 2008 war er Fraktionsvorsitzender der SPD/UB Fraktion im Gemeinderat. Mit großem Sachverstand, partnerschaftlichem Verhalten und Respekt vor dem Amt und dessen Aufgabe begleitete er 42 Jahre lang erfolgreich die Arbeit im Gemeinderat. Soziale Themen waren ihm dabei genauso wichtig, wie die tatkräftige Unterstützung gemeindlicher Vorhaben und Projekte.
Daneben war Werner Stadler immer ehrenamtlich im Dorf engagiert. Ob in der Jugendarbeit der SGM im Bereich Fußball, oder seit 2003 als SPD-Ortsvereinsvorsitzender und als Chef der SPD-Hütte beim Margaretenfest, auch als Bürgerbusfahrer, ebenso engagiert im Sängerverein, nicht nur bei den Prunksitzungen oder wie aktuell als Helfer beim Einkaufen während der Coronakrise, auf Werner Stadler war und ist Verlass.

Es gibt wenige Menschen, die sich fast ihr ganzes Leben lang für die Mitbürger*innen aktiv einsetzen.

Der Nachrücker Marco Herbert beerbt einen überaus engagierten und politisch begeisterten Gemeinderat. Werner Stadler bekam in seiner letzten Gemeinderatssitzung von Bürgermeister Brohm und allen Fraktionen großen Dank und respektvolle Anerkennung für sein langjähriges Engagement ausgesprochen.

Der SPD Ortsverein ist stolz auf sein Mitglied Werner Stadler, der dem Ortsverein nicht nur in der Gemeinde, sondern auch auf Landkreisebene viel Anerkennung und Wertschätzung einbrachte.

Danke Werner für alles!

SPD Ortsverein
Die Vorstandschaft

Obst- und Gartenbauverein Margetshöchheim

Linsen – eiweißreich und gesund

Linsen gehören zu den biblischen Nahrungsmitteln. Für das sprichwörtlich gewordene Linsengericht verkaufte Esau die Rechte seiner Erstgeburt an seinen Bruder Jakob. Linsen galten früher als das Arme-Leute-Essen. In jüngster Zeit werden sie mehr und mehr geschätzt, dann sie enthalten wertvolle Inhaltsstoffe: zu rund einem Viertel Eiweiß, mehr als die Hälfte Kohlenhydrate, nur 1,5 % Fett. Dazu kommt ein hoher Gehalt an Eisen, Kalium, Magnesium, Kalzium, Kupfer, Phosphor, Vitamine B2 und B6, dazu Vitamin E.
Nicht besonders geeignet sind die sonst so gesunden Körner für Menschen, die einen erhöhten Harnsäurespiegel oder Gicht haben. Wegen eines relativ hohen Puringehaltes sollten sie lieber von regelmäßigem Linsenverzehr absehen.
Im Handel erhält man vielerlei Arten, z.B. schwarze, grüne, rote und gelbe Linsen in getrockneter Form. Die kleinsten werden unter dem Namen Berglinsen verkauft. Sie haben einen besonders guten Geschmack, der an dem hohen Schalenanteil liegt.
Die Linsen vor dem Garen waschen und einweichen verkürzt die Garzeit. Das Einweichwasser sollte man wegschütten, weil verbliebene Stoffe zu Blähungen führen und die Mineralstoff-Aufnahme bei der Verdauung behindern.
Linsen sind ein Jahr haltbar, wenn sie kühl, luftdicht und trocken gelagert werden.
Beim Einkauf darauf achten, dass auf dem Boden der Verpackung keine mehligen Rückstände zu sehen sind – diese könnten von Parasiten stammen!

Die wichtigsten Gartenarbeiten im März

- Pflanzzeit für kälteempfindliche Stauden wie Herbst-Anemonen, Duftnesseln, Prachtkerze oder Gräser
- Wurzelnackte Sträucher, Bäume und Rosen sollten je nach Lage bis spätestens Ende März in die Erde. Die Gefahr von Trockenschäden ist sonst zu groß.
- Abgeblühte Zwiebelpflanzen wie Hyazinthen können gesetzt werden. Sie halten sich einige Jahre, dann verwandeln sie sich aber von großblütigen Hybriden zurück in kleinblütige, mehr der Wildart ähnelnde Formen.
- Aussaaten im Frühbeet: Kopfsalat, Kohlrabi, Blumenkohl, Brokkoli, einjährige Kräuter.
- Zuvor vorgezogenes Gemüse kann man jetzt auspflanzen, am besten unter Flies oder Folie.
- An Jungbäumen kann die Verzweigung durch Kerben oder über der Knospe gefördert werden.
- Leimringe sollten jetzt wieder entfernt werden.
- Nistkästen für Singvögel aufhängen und Nisthilfen für Wildbienen aufstellen.
- Falls noch nicht erfolgt und notwendig, jetzt Düngung mit Kompost (max. 2-3 l pro qm).

Ihr Obst- und Gartenbauverein

Homepage-Internet: www.ogv-margetshoechheim.de
E-Mail: ogv-margetshoechheim@web.de

Termine:

Wegen der Corna-Krise ist die Durchführung von weiteren Veranstaltungen des OGV derzeit nicht möglich. Bitte beachten Sie die Hinweise auf der Homepage des OGV und im Vereinsschaukasten (neben dem Rathaus).

Bleiben Sie gesund!!

Sängerverein Margetshöchheim

Chorprobe.. gemeinsam sind wir stark!

Gemeinsam singen auch in Zeiten von Corona.

Wie schon im ersten Shutdown für den Chor, probt der Frauenchor nun wieder jeden Mittwochabend virtuell.

Mit Chorleiterin Susanne Krumm, die mit viel Energie und Fantasie den Chor immer wieder neu begeistert, proben die Sängerinnen für ein internes, kleines Konzert , am 20.06.21; wenn es denn Ende Juni möglich sein wird.

Die Sängerinnen sind mit Begeisterung dabei, und freuen sich, sich mal wieder zu sehen und, - was noch wichtiger ist -, gemeinsam zu singen.

Offene Kinder- und Jugendarbeit in der Gemeinde Kinder- und Jugendzentrum Margetshöchheim

Zurück im Keller der Margarethenhalle

Es brennt wieder Licht im Keller des Kinder- und Jugendzentrums!
Wegen meiner langen Erkrankung und corona-bedingt war das KIJUZ zehn Monate lang geschlossen – vor allem für unsere Besucher eine extrem lange Zeit.
Umso schöner, dass sie sofort das Angebot nutzten, zumindest zu Einzelgesprächen wieder in ihr KIJUZ kommen zu dürfen. Natürlich kann das nicht das Zusammentreffen mit ihren Freunden ersetzen, aber es ist wenigstens besser als gar nichts.
Im Moment (Stand 23.02.) hoffen wir gemeinsam, dass wir bald wenigstens wieder in Kleingruppen – selbstverständlich unter Einhaltung der AHA-Regeln und eines Hygienekonzepts! – zusammen kommen dürfen.
Pläne zu schmieden fällt uns im Moment wohl allen ziemlich schwer. Dennoch versuchen wir, dass langfristig wieder so etwas wie Normalität in unser Leben kommt. Dazu gehört auch unser großes Jahresevent, die landkreisweite Lebend-Kickermeisterschaft. Immer voraus gesetzt, dass es Corona zulassen wird, wird es also im November wieder heiß hergehen in der Margarethenhalle bei diesem lustigen Turnier.
Neu – und eigentlich bereits für 2020 geplant – im Programm soll ein Weihnachtsmarkt im November oder Dezember sein. Hierfür haben die Kids bereits fleißig Karten, Geschenkanhänger etc. gebastelt. Es wird auch selbstgestrickte Socken geben (wer sicher welche ergattern möchte, sollte bereits jetzt unter 461800 oder juzmarokko@gmx.de vorbestellen!), auch in Miniatur als Schlüsselanhänger und Lesezeichen. Bitte merkt euch dies schon mal als Idee vor und deckt euch dann damit bei uns ein – der Erlös kommt wieder unserer Bastelkasse zu Gute.

Haltet weiter tapfer durch, es kommen auch wieder andere Zeiten!

Andrea Klug
Leiterin/Kinder- und Jugendzentrum Margetshöchheim

Unsere Öffnungszeiten:
Dienstag: 15.00 – 21.30 h
Mittwoch: 16.00 – 19.00 h
Donnerstag: 16.00 – 19.00 h
Freitag: 16.00 – 19.00 h
Bitte beachtet die aktuellen Öffnungszeiten auf Facebook und Instagramm und im Margetshöchheim-Blog – sie können corona-bedingt leider noch variieren!

leih' dir was

Katholische öffentliche Bücherei

Margetshöchheim

Katholische öffentliche Bücherei
Mainstr. 19 im Pfarrheim hinter der Kirche

Für Sie/Euch geöffnet
Mittwoch 15.30-17.00 Uhr
Donnerstag 17.00-18:30 Uhr
Sonntag 10.30-11.30 Uhr
Tel.: 0175 9033361

Liebe Leser,
leider findet das Treffen zu den neuen Lockdownbestimmungen erst nach Abgabetermin des Artikels statt. Wir hoffen sehr, als Bücherei bald wieder zu den Bildungseinrichtungen zu zählen und zügig öffnen zu können. Wir informieren Sie im Schaukasten an der Kirche und über die Zeitung.
Ihre ausgeliehenen Medien werden nach wie vor von uns passend verlängert.

Bitte beachten Sie unsere neue Öffnungszeit am Donnerstag! Nachdem der Hauptteil der Leser am Anfang der Ausleihzeit kommt verlegen wir die Zeit eine halbe Stunde nach vorne.
Neue Öffnungszeit am Donnerstag: 17:00 – 18:30 Uhr

Der Jahreseinkauf neuer Medien hat bei uns begonnen, und auch unser Frühlings- und Ostertisch ist mit vielen Büchern bestückt.

GANZ NEU: Wir haben geöffnet !!!

Das Bücherei-Team
freut sich auf Ihren Besuch!

SG Margetshöchheim 06 e.V.

A K T U E L L E S:

Aktuelle Hinweise zu den Arbeitsstunden

Die Regelung der Arbeitsstunden für das Jahr **2020** wurde im Präsidium wie folgt entschieden: Da ca. 50% des Jahres gravierende Einschränkungen in der Vereinsarbeit herrschte, wurden die zu leistenden Arbeitsstunden auf 5 Arbeitsstunden reduziert. Das bedeutet, dass auch nur max. 30,- pro Mitglied eingezogen werden. Der Einzug soll bis Mitte 2021 durchgeführt werden. Wer in 2020 mehr als 5 Stunden geholfen hat, bekommt die Mehrstunden auf das Jahr 2021 angerechnet.
Auch weiterhin können Arbeitsstunden rund um das Sportzentrum nach Absprache geleistet werden. Arbeitsstundenwillige können sich unter der folgenden E-Mail Adresse orga@sgm06.de melden. Bei Fragen zu den Arbeitsstunden gerne auch Stefan Herbert unter herberthellert@arcor.de anschreiben oder telefonisch melden unter Telefon-Nr. (0931 9073 2452).

V O R A N K Ü N D I G U N G:

SGM Kabarett Abend, der „Weiherer“ am Samstag, 5. Juni 2021, im Sportzentrum Brücke!

Beginn 20 Uhr, Einlass 19 Uhr. Karten ab dem 15.04.2021 zu 17 Euro im Vorverkauf bei der Apotheke (neues Ärztezentrum in Mhh.) und online unter www.sgm06.de. (Abendkasse 19 Euro). Es gelten die dann geltenden, aktuellen Corona Richtlinien.

Der Weiherer, von der Süddeutschen Zeitung als der „niederbayrische Brutalpoet“ bezeichnet, hat in den vergangen Jahren für ordentlich Wirbel gesorgt. Vor kurzem erschien sein achtes Album „Im Prinzip aus Protest“, fast vier Jahre mussten sich Freund und Feind bis dahin gedulden.
Von Anfang an auf Du und Du mit dem Publikum, präsentiert der Weiherer eine Art unvorbereitete Plauderei mit Toneinlage. Ein kritisch spähender Geschichtenerzähler, der es mit seiner genialen und mehrfach preisgekrönten Mischung aus Liedermacherei und Kabarett wie kaum ein Zweiter beherrscht, bei seinen Zuhörern eine schmunzelnde Nachdenklichkeit zu erzeugen. Ein Querkopf mit dem hinterhältigen Kichern des Boandlkramers, intelligenten Texten, mitreißender Musik und grandios bissigem Humor. Mit Gitarre, Mundharmonika und seinem unvergleichlich niederbayerischen Mundwerk geizt Weiherer dabei nicht mit scharfzüngiger Kritik und deftigen Sprüchen. Kompromisslos, respektlos, meist politisch unkorrekt, oft gnadenlos komisch, aber immer beherzt. Wer sich in der Zwischenzeit den „Weiherer“ schon mal im Internet anschauen möchte, findet unter www.weiherer.com genug Infos und Videos. Absolut sehenswert!

I N F O R M A T I O N:

Informationen der Mitgliederverwaltung

1. Im April 2021 wird der **Mitgliedsbeitrag für das Jahr 2021** eingezogen.
Du bist 18 Jahre alt, Student/in oder Auszubildende/r, dann bist Du für einen ermäßigten Beitrag von 62€ statt 84€/Jahr berechtigt. Um dies in der Mitgliederverwaltung zu erfassen, benötigen wir von Euch einen Nachweis wie z.B. Immatrikulationsbescheinigung oder einen Ausbildungsnachweis bis Ende März 2021. Diesen schickt Ihr bitte per Email an: simoneriedl@web.de. Später eingegangene Nachweise können leider nicht beim Beitragseinzug 2021 berücksichtigt werden.

2. Arbeitsstundenpflicht ab 16 Jahre

Du bist **2004 geboren,** dann bist Du ab 2021 satzungsgemäß **arbeitsstundenpflichtig.** Das bedeutet, dass Du in 2021 verpflichtet bist, 10 Stunden abzuleisten. Dazu bieten sich immer wieder Möglichkeiten wie z.B. die Altpapiersammlungen, Feste, Arbeiten an den Sportstätten und vieles mehr. Du suchst eine Möglichkeit deine Stunden abzuleisten? Dann melde Dich bei orga@sgm06.de. Bei Nichtableisten der 10 Arbeitsstunden werden pro Stunde 6€ im Folgejahr von deinem Konto eingezogen.

Neuer Termin Mitgliederversammlung 21.05.2021

Der vor kurzem festgelegte Termin für die Mitgliederversammlung wurde wegen dem aktuell absehbaren Pandemie-Verlauf auf Freitag, den 21.05.2021, verlegt. Die Ver-

Einschlafen dürfen, wenn man das Leben nicht mehr selbst gestalten kann,
ist der Weg zur Freiheit und Trost für alle

Walter Funk

*21.11.1929 †17.02.2021

Herzlichen Dank an alle, die sich in der Trauer um unseren
Gärtners Walter
mit uns verbunden fühlten und uns ihre Anteilnahme auf so vielfältige und liebevolle Weise zum Ausdruck brachten.
Viele haben uns ihre ganz persönlichen Erinnerungen und Gedanken an unseren Ehemann, Vater, Opa und Uropa mitgeteilt, was uns tief bewegt hat.
Ein Dank auch all' denen, die ihn auf seinem letzten Weg begleitet haben.
Besonderer Dank gilt der Freiwilligen Feuerwehr, der CSU, dem OGV sowie der Gemeinschaftspraxis Beck/Dr. Brede für die jahrelange Betreuung.

Gertrud Funk
Rainer, Claudia und Anja mit Familien

Margetshöchheim, im Februar 2021

anstaltung soll in Präsenz in unserer Sporthalle durchgeführt werden, da in diesem Jahr wieder turnusmäßige Vorstandswahlen anstehen. Bitte schon mal vormerken

Abteilungsversammlungen

Die Durchführung von jährlichen Abteilungsversammlungen sind ja in der Satzung festgeschrieben. Große Zusammenkünfte werden aber wohl die nächsten ein bis zwei Monate noch nicht möglich sein. Der BLSV sieht hier auch Möglichkeiten - in diesem speziellen Fall - solche satzungsmäßigen Verpflichtungen auch in anderen Formen stattfinden zu lassen. Eine Idee wäre eine Videokonferenz oder dass der Abteilungsleiter kommissarisch im Amt bleibt, wenn keine Widersprüche durch die Abteilungsmitglieder aufkommen. Die Abteilungsleiter werden sich in Wochen hierzu in geeigneter Form bei Ihren Abteilungsmitgliedern melden.

„Essen To Go“ bei THEO´S BRÜCKENHÄUSLE

Auch weiterhin wird bei Theo´s Brückenhäusle im Sportzentrum Essen zur Abholung angeboten. Und zwar täglich außer Montag (Ruhetag) mittags von 12 Uhr bis 14 Uhr und am Abend von 17 Uhr bis 20 Uhr. Bestellungen sind unter der Telefonnummer 40 44 60 44 möglich.

Neues Angebot in der Fitnessabteilung geplant

In der Fitnessabteilung gibt es im Frühjahr ein neues Angebot: Es wird in die Richtung Fitness und Kampfsport gehen. Taekwondo für die Jüngeren und Zirkeltraining mit Kampfsport Einflüssen geben. Dafür haben wir „Cem“ als neuen Trainer gewinnen können. Wer neugierig ist, kann gerne mal bei Google oder bei Facebook nachschauen. Es scheint echt anstrengend zu sein. Über die Möglichkeiten und die Konditionen für Mitglieder werden wir euch noch informieren.

B E R I C H T E :

Nachruf Willi Hellert

Die Sportgemeinschaft Margetshöchheim 06 e.V. hat mit ihrem Ehrenmitglied Willi Hellert einen geschätzten Kameraden und Sportkollegen verloren. Seine ehrenamtlichen Leistungen für den Turnerbund Jahn 1910 e.V. als 1. Schatzmeister sind außergewöhnlich. 31 Jahre führte Willi Hellert von 1973 – 2004 die Kassenbücher des TB Jahn und prägte mit seinem Tun über Jahrzehnte den Sport in Margetshöchheim. So war Willi Hellert maßgeblich an der Umgestaltung des Margaretenfestes zur heute bekannten Form als auch an den vorbereitenden Gesprächen zur Vereinsfusion ab dem Jahr 2003 beteiligt. Auch als Übungsleiter hat Willi Hellert Spuren hinterlassen, beim Lauftreff ab 1977, bei der Männersportgruppe „Fit mit 50“ oder bei der gemischten Sportgruppe.

Im Zuge seiner langjährigen Tätigkeiten wurden Willi Hellert viele Ehrungen und Auszeichnungen zuteil: Vom Verein unter anderem die Silberne und Goldene Ehrennadel und im Jahr 1998 die Ehrenmitgliedschaft, vom Bayerischen Landessportverband die Silberne und Goldene Ehrennadel für die Tätigkeit im Vorstand, vom Bay. Turnverband die Übungsleiternadel in Silber und in Gold sowie mehrere Ehrungen der Gemeinde Margetshöchheim.

Mit Willi Hellert muss sich die Sportgemeinschaft Margetshöchheim 06 e.V. in tiefer Dankbarkeit von einem Vorbild verabschieden, sein Wirken für den Sport in Margetshöchheim wird unvergessen bleiben. Seiner Familie gilt unser Mitgefühl, verbunden mit einer tiefen Dankbarkeit der gesamten Margetshöchheimer Sportfamilie.

Für die Vorstandschaft der SG Margetshöchheim 06 e.V.
1. Vorsitzender Simon Haupt

Das ambulante Pflegebärchen
Kranken- und Altenpflege

Für die ambulante Pflege haben wir Kapazität.
Auskunft erhalten Sie unter folgender Telefonnummer:

09364 - 8177395

Neues aus Erlabrunn

Einwohnermeldeamt und Standesamt

Stand am 31.01.2021	**1.847**
Zuzüge	11
Wegzüge	12
Geburten	1
Eheschließungen	0
Sterbefälle	0
Stand am 28.02.2021	**1.847**

Aus dem Gemeinderat

Sitzung des Gemeinderates vom 04.02.2021

1. Bürgermeister Thomas Benkert eröffnete um 19:00 Uhr die Sitzung des Gemeinderates Erlabrunn, begrüßte alle Anwesenden und stellte die ordnungsgemäße Ladung und Beschlussfähigkeit des Gemeinderates Erlabrunn fest. Der 1. Bgm. stellte weiter fest, dass gegen das Protokoll der letzten Sitzung (öffentlicher Teil) keine Einwände erhoben wurden.

Zum Protokoll der Sitzung vom 14.01.2021 wurde zu TOP 7 aus dem Gemeinderat die Korrektur des Abstimmungsergebnisses auf 11 : 2 Stimmen beantragt. Dem wurde einvernehmlich zugestimmt.

Öffentliche Sitzung

TOP 1

Antrag auf Erteilung einer Befreiung wegen Überschreitung der zulässigen GFZ, Fl.Nr. 1409/105, Oskar-Eckert-Str. 7

Das geplante Bauvorhaben zur Errichtung eines Einfamilienwohnhauses wurde bereits in der Sitzung am 04.06.2020 behandelt. Im Rahmen der Bauantragsprüfung hat das Landratsamt Würzburg nun festgestellt, dass dieses Bauvorhaben wegen einer geringfügigen Überschreitung der GFZ einer weiteren Befreiung bedarf. Die gem. Bebauungsplan „Offental-Fischlein“ festgesetzte GFZ von 0,5 wird um 0,05 (GFZ = 0,55) überschritten. Dazu lag dem Gemeinderat eine Stellungnahme der Architektin vor.
Das Vorhaben ist aus Sicht des Landratsamtes Würzburg genehmigungsfähig.

Beschluss:

Der beantragten Befreiung zur Überschreitung der GFZ bis 0,55 wird Zustimmung erteilt.

einstimmig beschlossen Ja 13 Nein 0

TOP 2

Auftragsvergabe Deutsche Glasfaser - Beauftragung einer externen Bauüberwachung

Nach den erfolgten Kick-Off Terminen zum Thema „Glasfaserausbau“ in den Gemeinden Margetshöchheim und Erlabrunn sowie einigen Erfahrungsaustäuschen mit anderen Gemeinden und einem Vorgespräch mit einem an der Bauüberwachung beteiligten Ingenieurbüro, sah die Verwaltung Bedarf bei der Unterstützung in der Bauüberwachung des Glasfaserausbaus.
Da die Arbeiten im Zuge des Ausbaus meist sehr zügig ablaufen, kann der volle Umfang einer baubegleitenden Überwachung nicht alleine durch das Techn. Bauamt abgebildet werden. Hierzu wurden im Rahmen einer Preisanfrage 6 Ingenieurbüros gebeten ein Angebot abzugeben. Der genaue Arbeitsaufwand kann nicht exakt bestimmt und über entsprechende Leistungsphasen abgedeckt werden. Daher wurden die Ingenieurbüros gebeten ein Angebot auf Stundenbasis vorzulegen.
Zum angegebenen Abgabetermin lagen dem Techn. Bauamt 4 wertbare Angebote vor.

Der Umfang der zu erbringenden Leistungen des Ingenieurbüros stellt sich wie folgt dar:

- Prüfung von Bauzeitenplänen der Deutschen Glasfaser und Einhaltung der Zeitschiene,
- Prüfung von digitalen Antragsunterlagen bzw. Planungsgrundlagen (Zeichnungen, Anträge auf Verkehrsrechtliche Anordnung und der dazugehörigen Antragsunterlagen),
- Stichprobenartige Fremdüberwachung (z.B. Kontrolle der Ausführung gem. den allgemein gültigen technischen Regelwerken, dynamische Lastplattenversuche),
- Überprüfung der Verlegetiefen,
- fortlaufende Dokumentation anhand von Baustellenprotokollen und Fotodokumentation,
- Unterstützung bei der Sichtung und Wertung von Schäden im Zuge der Ausführung sowie Prüfung bei der Wiederherstellung der Oberflächen und Zuarbeit bei der Mängelbeseitigung,
- Wahrnehmung von Baustellenterminen und Ortsbegehungen,
- Abstimmungen der Trassenverläufe vor Ort im Beisammensein der Gemeinde und der Deutschen Glasfaser sowie anderer fachlich beteiligter Personen

Der Ausbau wird voraussichtlich im Zeitraum zwischen Anfang März und Ende September stattfinden. Gem. Erfahrungen aus den West Spessart Gemeinden wird ein Ingenieur mit min. 40 Stunden die Woche benötigt. Abgebildet auf die Verwaltungsgemeinschaft Margetshöchheim mit den Mitgliedsgemeinden Margetshöchheim und Erlabrunn ergeben sich jedoch nur ca. 16 – 20 Stunden.

Ergänzend zum beauftragten Ingenieurbüro sowie dem Techn. Bauamt können auch die Bauhöfe unterstützend mitwirken.

Aus dem Gemeinderat wurde angeregt zu prüfen, ob die entstehenden Kosten auf die Anschlussnehmer umlagefähig sind.

Beschluss:
Der Gemeinderat Erlabrunn beschließt, einen Honorarvertrag mit dem zu beauftragenden Ingenieurbüro über die vorliegenden Stundensätze zu schließen.
einstimmig beschlossen Ja 13 Nein 0

TOP 3

Antrag auf Einrichtung vom Parkverbotszonen in der Albrecht-Dürer-Str.

Mit E-Mail vom 21.01.2021 beantragte der Eigentümer des Anwesens Albrecht-Dürer-Str. 16 die Einrichtung von Parkverbotszonen vor seinem Anwesen. Auf den vorliegenden Antrag wurde Bezug genommen.

Aus dem Gemeinderat wurde darauf hingewiesen, dass vor Ausfahrten und Stellplätzen grundsätzlich nicht geparkt werden darf. Die Betroffenen sollten ggf. die Polizei rufen. Weiter besteht die Möglichkeit, in die Praxis zu gehen und den Fahrzeugführer ausrufen zu lassen. In diesem Zusammenhang wurde aus dem Gemeinderat weiter angeregt, im Informationsblatt eine Kampagne zu starten und zum ordnungsgemäßen Parken und gegenseitiger Rücksichtnahme aufzurufen.

Beschluss:
Dem Antrag wird zugestimmt.
mehrheitlich abgelehnt Ja 0 Nein 13

TOP 4

Fair Trade - Zusammensetzung und Aufgaben der Steuerungsgruppe

Die Zusammensetzung und die Aufgaben der Steuerungsgruppe Fair Trade wurden beraten.
Der 1. Bürgermeister nahm Bezug auf die Beratung und den Beschluss bezüglich Fair Trade in der Sitzung vom 04.12.2020. Er schlug vor, eine Steuerungsgruppe mit sieben Personen ins Leben zu rufen, wobei der Vorsitz und die Vertretung in der Öffentlichkeit beim 1. Bürgermeister liegen sollte und weitere zwei Mitglieder des Gemeinderates der Steuerungsgruppe angehören sollten. Weiter sollten zwei Vereinsvertreter, zwei interessierte Bürger und ein Vertreter aus dem Bereich Gewerbe die Steuerungsgruppe ergänzen. Vom Gremium wurde es allgemein als sinnvoll erachtet, dass auch ein Vertreter des Eine-Welt-Ladens in diesem Rahmen in die Steuerungsgruppe berufen wird. Weiter bestand Einigkeit, dass die Steuerungsgruppe nicht zu groß sein sollte. Allgemein fand der vom 1. Bürgermeister vorgeschlagene Größenrahmen Zustimmung.
Die Aufgaben der Steuerungsgruppe könnten darin bestehen, Fair Trade Produkte in öffentliche Einrichtungen zu bringen, Medienarbeit zu machen sowie verschiedene Aktionen durchzuführen. Zudem könnten Informationen über Herkunftsländer und die Produktion von Fair Trade Produkten veröffentlicht werden. Abschließend einigte sich der Gemeinderat darauf, dass aus dem Kreis des Gemeinderates bis zur nächsten Sitzung am 04.03.2021 Vorschläge für die Besetzung der Steuerungsgruppe Fair Trade an den Bürgermeister herangetragen werden. Dies fand allgemeine Zustimmung.
zur Kenntnis genommen

TOP 5

Informationen und Termine

A) Kita Erlabrunn
Am 21.01.2021 fand ein Ortstermin in der Schule Erlabrunn statt, um die Räumlichkeiten für eine eventuelle Notgruppe zu besichtigen. Der dazu vorliegende ausführliche Aktenvermerk lag den Mitgliedern des Gemeinderats vor, zudem eine weitere E-Mail eines Bürgers. Zusammenfassend kann gesagt werden, dass die Einrichtung einer Notgruppe in der Schule mit einem erheblichen Finanzaufwand verbunden wäre, der nicht mit ein oder zwei Plätzen, die nicht zum gewünschten Zeitpunkt in Erlabrunn angeboten werden können, zu rechtfertigen wäre. Insoweit ist derzeit nichts zu veranlassen. Sowohl der Träger, der St. Elisabethenverein, als auch die Gemeinde sind am Ball.
In diesem Zusammenhang informierte der 1. Bürgermeister auch über die aktuellen Belegungs- und Anmeldezahlen aus der Kita Erlabrunn. Demnach können im nächsten Kindergartenjahr voraussichtlich 1 – 2 Kinder nicht zum gewünschten Datum aufgenommen werden. Der Gemeinderat wird auch künftig regelmäßig informiert. Am 09.02.2021 findet eine Besprechung zwischen 1. und 2. Bürgermeister, der Vorsitzenden des Rechnungsprüfungsausschusses und der Vorstandschaft der Kita Erlabrunn mit dem Thema Zukunft der Kita Erlabrunn statt.
Der 1. Bürgermeister wies weiter darauf hin, dass die Notbetreuung in der Kita Erlabrunn derzeit sehr stark in Anspruch genommen wird. Insoweit bat er, die Betreuung in der Kita nur auf die dringend notwendigen Fälle zu beschränken. Weiter informierte er, dass die Elternbeiträge für Kinder, die im Januar und Februar 2021 die Kita nicht in Anspruch genommen haben, zu 70% vom Freistaat Bayern und zu 30% von der Gemeinde Erlabrunn übernommen werden. In der nächsten ILE-Sitzung steht auch eine Kita-Operation der ILE-Gemeinden auf der Tagesordnung.

B) ILE-Sitzung
Ein Ziel der ILE ist, die Landwirtschaft den Kindern näher zu bringen. Hierzu ist ein Projekt in Erlabrunn mit der Kita geplant. Auf einem Gartengrundstück am Main sollen Zwischenfrüchte angesät und Kartoffeln angebaut und geerntet werden.

C) Regionalbudget 2021
Ein Antrag vom MGV Dialektgruppe liegt bereits vor. Ein weiterer Antrag wird vom ZweiUferLand eingereicht mit dem Thema Wege zum Main (Bärntal/Hüttental). Zudem kündigten Vertreter des OGV an, ebenfalls einen Antrag einzureichen. Aus dem Gemeinderat wurde die Frage aufgeworfen, ob auch die Gemeinde Erlabrunn einen Antrag stellen soll, in dessen Rahmen Wellenliegen für verschiedene Standorte im Wald erworben werden könnten. Die Kosten würden sich auf ca. 5.000 € belaufen. Hierzu gäbe es eine Förderung von 80% ohne MwSt. Es wurde jedoch auch die Frage aufgeworfen, ob es sinnvoll ist, noch mehr Besucher in den Wald zu ziehen. Auf der einen Seite versucht man durch Pflanzungen den geschädigten und gestressten Wald aufzupäppeln, eine übermäßige Zahl an Touristen ist dem Wald sicher nicht zuträglich. Insoweit wurde auch angeregt, stattdessen evtl. Liegen am Main aufzustellen.

D) Sitzung Kreisverband Bay. Gemeindetag am 03.02.2021

1. Hier wurde ein APG 365 € Ticket für Schüler vorgeschlagen, die derzeit nicht im Rahmen der Schülerbeförderung in den Genuss dieses Tickets kommen. Der Vorschlag des Kreistages ist, dass die Schüler einen Eigenanteil von 165 € selbst tragen, einen Zuschuss von 100 € vom Kreistag und einen Zuschuss von 100 € von der Gemeinde bekommen. Für Erlabrunn hochgerechnet ergäbe dies einen Betrag von ca. 5.556 € pro Jahr.

2. Innenentwicklungsstrategie des Landkreises Würzburg
Hierzu gibt es eine Entwurfsfassung Strategie: Information zur Sensibilisierung (Informationsmaterial, Immobilienbörse, Onlineinformation, Eigentümerbefragung), Veranstaltungen und Workshops (Netzwerk Innenentwicklung, Fachvorträge, Aktionstag), Beratungsleistungen (rechtlich, fachlich), kommunale Innenentwicklungslotsen, Erstberatungsgutscheine (bau- und denkmalschutzrechtliche Beratung, Energieberatungsgutscheine, Beratung zu bar-

rierefreiem Wohnen), Förderung (finanziell für die Maßnahmen), Förderung von Entsorgungs- und Abrisskosten, Förderung von Gebäudesanierung und Aktivierung von Leerständen.

3. Die Corona-Impfungen für die Landkreisbürger finden aktuell doch in Giebelstadt statt, da aufgrund von Software-Problemen eine Buchung für die Talavera nicht möglich ist.
4. Gelbe Tonnen
   Es gibt Probleme bezüglich des vierwöchentlichen Abholrhythmusses. Oft stehen zusätzliche Säcke neben den Tonnen. Team orange appelliert diesbezüglich zur Abfallvermeidung.

E) Der 1. Bürgermeister wies auf eine E-Mail eines Bauwerbers hin, dessen Antrag auf einen Sichtschutz in der letzten Sitzung abgelehnt wurde. Hier findet am 10.02.2021 ein Ortstermin mit dem Bauwerber, dem 1. Bürgermeister und einem Vertreter des Bauamts der VG statt.

F) Der Bürgermeister wies auf die umfangreichen Informationen hin, die im Ratsinformationssystem bereitgestellt wurden.

G) Anfragen aus dem Gemeinderat

- Nachfrage nach dem Sachstand bezüglich Überstand von Sträuchern und Hecken
  Der 1. Bürgermeister informierte, dass im Dezember noch ca. 60 Grundstücke beanstandet werden mussten und die Eigentümer angeschrieben wurden. Für Februar ist nochmals eine Nachkontrolle vorgesehen. Die Gemeinde ist berechtigt, weiter bestehende Überstände durch den Bauhof zurückschneiden zu lassen.
- Nachfrage zur Information des Landkreises bezüglich der Unterstützung von älteren Bürgern bezüglich Impfterminen und Impfungen
  Im Gemeinderat wurde einvernehmlich die Auffassung vertreten, dass hier in erster Linie Familienangehörige unterstützen sollten. Im Einzelfall kann Unterstützung durch die Nachbarschaftshilfe erfolgen, soweit keine Familienangehörigen vorhanden sind. Eine entsprechende Kurzinfo kann im Informationsblatt veröffentlicht werden.
- Die Vorsitzende des Rechnungsprüfungsausschusses informierte, dass der Rechnungsprüfungsausschuss den Stellenplan der Kita erhalten und geprüft hat. Dabei wurde festgestellt, dass 67% Fachkräfte und 33% pädagogische Ergänzungskräfte beschäftigt werden. Hier wurde darauf hingewiesen, dass dieser hohe Fachkräfteschlüssel mit finanziellen Mehrbelastungen verbunden ist und die Kosten zu Lasten der Gemeinde gehen. Der Träger wurde daher aufgefordert, dieses Verhältnis künftig ausgeglichener zu gestalten und bei künftigen Einstellungen mehr pädagogische Ergänzungskräfte zu berücksichtigen.

Bekanntmachungen und Nachrichten

Leerung der "Gelben Tonnen"

Die nächsten Leerungstermine sind am

Dienstag, 23.03.2021
Dienstag, 20.04.2021
Dienstag, 19.05.2021

Bitte beachten Sie, dass der Leerungstag im Jahr 2021 ein Dienstag ist.

Wir unterstützen Sie in Zeiten von CORONA

Liebe Bürgerinnen und Bürger,

in der aktuellen Zeit ist gelebte Solidarität wichtiger denn je und wir erleben in Erlabrunn eine hohe Hilfsbereitschaft in der Bevölkerung.

Viele ältere Bürgerinnen und Bürger wurden von nahen Angehörigen, Nachbarn oder Bekannten bei der Anmeldung zu einem CORONA-Test und bei der Registrierung bzw. Vereinbarung eines Impftermins unterstützt. Deshalb konnten schon zahlreiche Mitbürger, meist über 80 Jahre alt, geimpft werden.

Falls Sie keine nahen Angehörige oder Bekannte haben, die Ihnen behilflich sind, bieten wir Ihnen unsere Unterstützung an.

Sie können sich bei Bedarf gerne wenden an das Nachbarschaftshilfeprojekt “A Schdunn“. Dies ist eine Initiative von Erlabrunner Bürgern jeden Alters, denen das Miteinander der einzelnen Gemeindemitglieder sehr am Herzen liegt. Die Ehrenamtlichen Mitarbeiter wollen Ansprechpartner und Helfer im Alltag sein. Das Angebot richtet sich an ALLE Bürger von Erlabrunn und ist kostenlos.

Ihre Ansprechpartner:

Jürgen Ködel
(2. Bürgermeister, Seniorenbeauftragter, Nachbarschaftshilfe)
Telefon 0151 / 575 702 41 oder per E-Mail an: nachbarschaftshilfe.erlabrunn@web.de

Thomas Benkert
(1. Bürgermeister, Behindertenbeauftragter, VdK-Ortsverbandsvorsitzender)
Tel.: 0175-2055132 oder 09364-1320 (Rathaus) oder per E-Mail: thomas.benkert@erlabrunn.bayern.de

Mit freundlichen Grüßen und bleiben Sie gesund!!

Thomas Benkert — 1.Bürgermeister
Jürgen Ködel — 2. Bürgermeister

Kirchliche Nachrichten

Evang. Kirchengemeinde Zell-Margetshöchheim-Erlabrunn

Veranstaltungsübersicht siehe „Kirchliche Nachrichten“ im vorderen VG-Teil.

Kirchliche Nachrichten der Pfarrei St. Andreas Erlabrunn

Pfarrei St. Andreas Erlabrunn
Obere Kirchgasse 7, 97250 Erlabrunn
Tel.: 09364/1324, Fax: 09364/811079
E-Mail: pg.zell-main@bistum-wuerzburg.de

Zentralpfarrbüro Zell:
Rathausplatz 1, Tel. 0931/461272
E-Mail: pg.zell-main@bistum-wuerzburg.de
Homepage: www.franziskus-maintal.de

Öffnungszeiten Büro Zell:

Montag	09.00 - 11.00 Uhr
Dienstag:	09.00 - 11.00 Uhr
Mittwoch:	13.00 - 15.00 Uhr
Donnerstag:	09.00 - 11.00 Uhr

Diakon: Herr Rudolf Haas
Sprechstunde nach Vereinbarung
Tel.: 09350/9098262
E-Mail: diakon.haas@t-online.de
rudolf.haas@bistum-wuerzburg.de

In dringenden seelsorglichen Notfällen (Krankensalbung und Sterbefälle) erreichen Sie Dekan Dr. Paul Julian unter der Rufnummer 0176/20548227 oder 0931/48994.

Die Pfarrgemeinde St. Andreas in Erlabrunn lädt ein:

Abkürzungen Zelebranten:

PJ	Pfr. Paul Julian
RH	Diakon Rudolf Haas
DK	Pfarrvikar Dariusz Kowalski
GP	Pfr. i. R. Gerold Postler
HG	Pfr. i. R. Herbert Baumann
HG	Pfr. i. R. Dr. Heinz Geist
LM	Pater i. R. Lorenz Maurer
PT	Pater Thomas
PW	Domvikar Paul Weismantel
WGDL	Wort-Gottesdienst-Leiter

Donnerstag, 18.03.2021
18.30 Uhr Messfeier (DK)

Sonntag, 21.03.2021 Misereorsonntag
09.30 Uhr Wort-Gottes-Feier mit Kommunionspendung zum 5. Fastensonntag (RH)
17:30 Uhr Bußgottesdienst zur Fastenzeit (RH)

Dienstag, 23.03.2021
18.30 Uhr Kreuzwegandacht (WGDL)

Donnerstag, 25.03.2021
18.30 Uhr Messfeier (DK)

Sonntag, 28.03.2021
09.15 Uhr Palmweihe am Friedhof, Palmprozession vom Lagerhaus zur Kirche, anschl. Messfeier für die PG und Passionsgeschichte (PT)

Donnerstag, 01.04.2021
19.00 Uhr Messfeier zum Gründonnerstag (GP)

Freitag, 02.04.2021
Für die Feiern um 15.00 Uhr bitte bringen Sie zur Kreuzverehrung eine Blume mit. Danke!
15.00 Uhr Feier vom Leiden und Sterben Jesu (RH)

Samstag, 03.04.2021
21.00 Uhr Auferstehungsfeier: Segnung des Osterfeuers und der Osterkerzen, Lichtfeier, Wasserweihe, Messfeier (Pfr. Peter Gottke)

Montag, 05.04.2021
09.30 Uhr Osterfestgottesdienst mit Segnung der Osterspeisen (PT)

Samstag, 10.04.2021
19.00 Uhr Vorabendmesse (PJ), anschl. Beichtgelegenheit

Donnerstag, 15.04.2021
19.00 Uhr Messfeier

Laut Hygieneverordnung nur 30 Besucher möglich! Die Gottesdienste dürfen nur mit FFP2-Maske besucht werden und in der jeweiligen Kirche an gekennzeichneten Plätzen.

Unsere neue Mitarbeiterin im Pfarrbüro:

Ich möchte mich Ihnen als neue Sekretärin in der Pfarreiengemeinschaft Hl. Franziskus im Maintal kurz vorstellen. Mein Name ist Gabriele Lieblein, ich komme aus Retzbach und wohne dort mit meinem Mann und meinen zwei Kindern. Bis vor Kurzem war ich an der Rezeption des Tagungshauses Benedikutshöhe in Retzbach beschäftigt. Ich freue mich nun auf meine neuen Aufgaben und besonders darauf, SIE persönlich kennenzulernen - sobald es die Kontaktbeschränkungen wieder erlauben. Ansonsten erreichen Sie mich telefonisch oder per E-Mail über das Zentralbüro in Zell.
Gabriele Lieblein

Herzlich willkommen.. — und Gottes Segen!

Die Kommunionkinder 2021

Auch dieses Jahr findet die Kommunion coronabedingt unter veränderten Bedingungen statt.
In Erlabrunn wurde unsere Kommunion auf den **24. und 25. Juli 2021** verschoben.
Da kein Vorstellungsgottesdienst im eigentlichen Sinne veranstaltet werden kann, hängt ein **Plakat mit unseren Bildern am Rathauseingang.**

Wir KoKis 2021 sind:

Jannick Franz	Heinrich-Grob-Str.
Nele Heßdörfer	Falkenburgstr. 4
Marco Kraft	Würzburger Str. 57
Simon Kuberek	Albrecht-Dürer-Str. 10
Theresa Lörner	Röthenstr. 14
Mia Lutz	Falkenburgstr. 41a
Sophia Martens	Am Hohlweg 6
Vincent Meyerhuber	Würzburger Str. 38
Sebastian Motsch	Heinrich-Grob-Str. 14
Antonia Stief	Eugen-Blaß-Str. 12
Florian Werner	Heinrich-Grob-Str. 15

Veranstaltungskalender

Aufgrund der Corona-Pandemie wird für das 1. Halbjahr 2021 kein Veranstaltungskalender gedruckt. Die Veranstaltungstermine werden monatlich im Mitteilungsblatt veröffentlicht.

Alle Termine finden unter Vorbehalt der „Corona-Maßnahmen“ statt.

Veranstaltungstermine

April 2021

Do 01.04.	Pfarrgemeinde Gottesdienst Gründonnerstag - Siehe Gottesdienstordnung -
Karfreitag 02.04.	Pfarrgemeinde Jugendkreuzweg am Stationenweg - Siehe Gottesdienstordnung -
So 04.04.	Pfarrgemeinde Feier der Auferstehung des Herrn - Siehe Gottesdienstordnung -
Mo 05.04.	Pfarrgemeinde Gottesdienst Ostermontag - Siehe Gottesdienstordnung -
Do 15.04. 19.30 Uhr	TSV Erlabrunn Mitgliederversammlung TSV-Turnhalle
So 18.04. 14 bis 16 Uhr **Treffpunkt:**	Verein Bündnis Erlabrunn Familienwanderung im Zellinger G`spring Schützenhaus Zell

St. Elisabethen-Verein e.v. Erlabrunn, Kath. Kindertagesstätte St. Elisabeth

A bissel was ging auch in der Kita

Ein großes Buffet, gruppenübergreifende Spielangebote im ganzen Haus und eine große Kostüm-Modenschau mit allen Kindern in der Turnhalle sind seit vielen Jahren feste Bestandteile der Faschingsfeiern im Kindergarten. Aus Grund des Infektionsschutzes dürfen sich die Kinder der einzelnen Gruppen momentan jedoch leider nicht begegnen, daher haben wir uns in diesem Jahr etwas Neues überlegt. Das Thema Fasching ist vor allem in den Kindergartengruppen etwas kleiner ausgefallen. Dafür gab es ein Märchenfest, denn seit Jahresbeginn beschäftigten wir uns mit verschiedenen Grimms Märchen. Die Kinder hatten viel Spaß daran, die Märchen im Morgenkreis anzuhören, nachzuspielen und dazu zu malen (im Bild zu sehen: Die Goldmarie aus dem Märchen Frau Holle) und zu basteln. Am 11.02.21 fand das Märchenfest statt. Die Kinder durften sich verkleiden und wir spielten Märchenspiele im

Kreis. Wer Lust hatte, konnte eine Maske oder einen Märchenorden basteln. In den U3- Gruppen ließen sich die Kinder die Laune ebenfalls nicht verderben. Sie tanzten zu Musik und spielten mit Luftschlangen und Luftballons. Und auch die Kinder, die zu Hause sind und die Notbetreuung nicht besuchen, waren dennoch mit von der Partie. Die Kinder haben sich zu Hause verkleidet und schickten ein Foto per Email an den Kindergarten. Wir freuten uns sehr über die tollen ausgedruckten Fotos – vielen Dank dafür! Und auf manchen Fotos war es gar nicht so leicht Euch zu erkennen!

Pfarr- und Gemeindebücherei Erlabrunn

Die Bücherei zieht um

Nun ist es offiziell. Die Bücherei zieht mit dem neuen Jahr in die leeren Räumlichkeiten des ehemaligen Rathauses. Bald schon finden uns unsere Leser in der Zellinger Straße 3 / Erlabrunn.
Jetzt heißt es aber erst einmal fleißig Kisten packen, denn 4730 Medien wie z.B. Bilderbücher, Romane, Sachbücher, Spiele, CDs, Hörbücher und Zeitschriften wollen bald schon wieder für kleine und große Leser zur Verfügung stehen.
Nähere Informationen über unseren Umzug, können Sie zeitnah den Plakaten in unseren beiden Schaukästen entnehmen.
Auch wenn ein Umzug mit viel Arbeit verbunden ist, freuen wir uns auf einen Neuanfang im alten Rathaus und hoffen, dass wir schon bald wieder mit unseren gewohnten Öffnungszeiten und einem vielfältigen Angebot für Sie da sein werden.
Aktuell ist die Bücherei auf Grund der Corona-Pandemie und des Umzuges leider geschlossen.
Über eine Wiedereröffnung werden wir Sie, sobald uns genaueres bekannt ist, informieren.

Das Bücherei-Team

Obst- und Gartenbauverein Erlabrunn

Maßnahmen im Rahmen des Regionalbudgets 2020

Im Rahmen des Regionalbudgets 2020 wurden durch den OGV im letzten Jahr verschiedene Anschaffungen getätigt und Maßnahmen durchgeführt, die der Naherholung und der Ortsverschönerung dienen und letztlich auch für einen „sanften Tourismus“ förderlich sind.
Mit dem Regionalbudget fördern die Ämter für Ländliche Entwicklung Gemeinden, die sich freiwillig im Rahmen einer Integrierten Ländlichen Entwicklung (ILE) zusammengeschlossen haben (ILE-Zusammenschlüsse). Dadurch soll eine engagierte und aktive eigenverantwortliche ländliche Entwicklung unterstützt und die regionale Identität gestärkt werden. Die Kommunale Allianz Main-Wein-Garten hatte für das Jahr 2020 erfolgreich das neu eingeführte Regionalbudget beantragt. Das Amt für Ländliche Entwicklung Unterfranken unterstützte die Allianz mit einem Budget für Kleinprojekte in Höhe von 90.000 €, weitere 10.000 € steuerte der Gemeindebund selbst bei.
Nach der Gründung eines regionalen Entscheidungsgremiums und der Festlegung von Auswahlkriterien, konnte die Umsetzung von insgesamt 10 Kleinprojekten von Kommunen, Vereinen, Initiativen und Kleinunternehmern bewilligt werden, die zur regionalen Entwicklung positiv beitragen.
Für die Gesamtmaßnahme investierte der OGV 8.179,73 € brutto. Über das Regionalbudget wurde ein Zuschuss von 5.745,90 € gewährt. Wir bedanken uns beim Ausschuss der Allianz für die vollumfängliche Förderung und Unterstützung unserer Maßnahmen sowie bei der Gemeinde Erlabrunn für den Aufbau der Bänke und das Anbringen der Rankhilfen durch Mitarbeiter des Bauhofs.

Die Maßnahmen im Einzelnen:

- **Anschaffung von Bänken:** Wir haben eine weitere Wellenliege gekauft, die oberhalb des Röllelesweg im Bereich der ehemaligen Falkenburg aufgestellt wurde. Am Wildbienenhotel wurde die alte Bank durch eine Bank-Tisch-Kombination ersetzt. Zudem ergänzten wir im runden Sitzplatz des Ewigen Gartens eine weitere Segmentbank.

Foto: Wellenliege (Bildrechte: U. Faust)

- **Rankhilfen und Clematis für den Bürgerhof:** Ein „Clematisdorf“ braucht auch Clematis im und um den neuen Bürgerhof. Wir haben Edelstahlseil-Spanngarnituren und Clematispflanzen zur Begrünung der Mauern angeschafft.

Foto: Bürgerhof (Bildrechte: U. Faust)

- **Infotafel zum Thema Streuobst an der Ochsenwiese:** Auf der vom OGV gepachteten, am Maintal-Radweg liegenden Ochsenwiese wurde von uns eine Infotafel zum Thema „Streuobst“ entworfen und aufgestellt.

Foto: Infotafel (Bildrechte: M. Hartmann)

- **Blühflächen mit Frühlingsblühern an den Ortszufahrten**
  In den beiden Ortseinfahrten wurde im September 2020 Streifen mit Wildblumenzwiebeln angelegt und zusätzlich mit Wiesenblumen wie Margeriten und Glockenblumen eingesät.

Foto: Blumenzwiebelstecken (Bildrechte: U. Faust)

Auch für das Regionalbudget 2021 haben wir schon Ideen entwickelt und werden bis Mitte März einen Antrag bei der Allianzmanagerin der Kommunalen Allianz Main-Wein-Garten einreichen.
Wir wünschen allen viel Freude an den Anschaffungen!
Für den OGV Erlabrunn
Ulli Faust

Erlabrunner un Neigschmegde e.V.

Liebe Erlabrunner

Nachdem unser aktiver Faschingsverein leider wegen der Corona-Auflagen in diesem Jahr seine allseits beliebte Kappensitzung leider absagen musste, hatten wir uns kurzfristig dazu entschlossen eine digitale Kappensitzung aufzuzeichnen und allen zur Verfügung zu stellen.

Die, unter Corona Schutzmaßnahmen, aufgezeichnete Kappensitzung kann sich jeder auf unserer Webseite unter: www:erlabrunnerfasching.de ansehen.

Unter der Motto: „ a bissle was geht IMMER „ haben wir diese Session gestellt. Bekannte Mitwirkende unserer Sitzung sind Michel Müller, Ines Procter, Franz Besold, Thomas Müller und Wolfgang Huskitsch.
Die ersten 20 Personen die uns eine Mail schreiben bekommen unsren diesjährigen Pin mit unserem Motto kostenlos zugestellt.
Die Mail bitte an: Vorstand1@erlabrunner fasching.de

Doch dies soll in diesem Jahr nicht alles sein. Sobald es die Corona-Schutzmaßnahmen zulassen, werden wir, in Absprache mit dem Fastnachtsverband, eine Freiluftveranstaltung durchführen. Die Vorbereitungen zu dieser Veranstaltung laufen schon, es wird ein schönes Fest werden.
Selbstverständlich werden wir den Termin im Mitteilungsblatt bekannt geben. Bis dahin wünschen wir allen alles Gute, vor allem aber Gesundheit.

Für den Vorstand
Wolfgang Kuhl, Vorsitzender

MGV 1906 e.V. Erlabrunn

Mitgliederversammlung 2021

Als Termin für die jährliche ordentliche Mitgliederversammlung des MGV 1906 Erlabrunn e.V ist aktuell folgender Termin vorgesehen:

Donnerstag, 10. Juni 2021
um 19:30 Uhr - ggf. in der Margarethenhalle

Viele Grüße – und bleibt gesund

Armin Steinmetz
1. Vorsitzender

Haustechnik
Zürrlein GmbH & Co. KG
Inh. Armin Michel

Kettelerstraße 96
97222 Rimpar
Tel. (0 93 65) 98 96

✓ *Sanitärtechnik*
✓ *Heizungsbau*
✓ *Solaranlagen*
✓ *Regenwassertechnik*

#dertsvbewegterlabrunn

seit 1874 TSV ERLABRUNN

MITMACH-AKTION: DER TSV BEWEGT ERLABRUNN

Die Pandemie bremst alles aus. Die Sportstätten sind geschlossen, Kurse abgesagt, Spiel- und Sportbetrieb runtergefahren. **Kein Grund, sich nicht zu bewegen!**
Bei trübem Wetter wird die Laune natürlich nicht besser. Hier hilft frische Luft und Bewegung, um Stimmung und Wohlbefinden zu steigern. Also, mach‘ mit wenn es heißt: **Der TSV bewegt Erlabrunn!**
Unter diesem Motto wollen wir Euch raus locken in die Natur. Und auch wenn es als Gruppe nicht geht, so seid Ihr nicht alleine. Sammelt Kilometer und nehmt teil an unserer Aktion in der Zeit von 01. März bis 30. Juni 2021.
Egal ob beim Wandern, Joggen, Radfahren, Nordic Walking, etc. – sammelt Kilometer per Fitnesstracker, Smartphone, Schrittzähler oder was Ihr sonst zur Hand habt und sendet uns diese als Nachweis per Mail an pr@tsv-erlabrunn.de.
Wir dokumentieren Eure Einsendugen. Jeden Monat küren wir den fleißigsten Kilometersammler jeder Disziplin. Als Preis winken Gutscheine für das Sommernachtsfest. Und die Gesamtsieger der Aktion erhalten zusätzlich eine Überraschung.

Jetzt gilt‘s: Rein in die Schuhe und raus an die frische Luft.

Ihr wollt Eure Freunde animieren? Dann postet ein Bild von Euch mit dem Hashtag #dertsvbewegterlabrunn in facebook oder instagram. Wir sind gespannt, wie viele Kilometer wir gemeinsam schaffen.
Die Teilnahme ist natürlich freiwillig und kostenlos. Man muss auch kein Mitglied im TSV sein. Natürlich freuen wir uns aber über jedes neue Mitglied ☺

Ihr habt Fragen? Meldet Euch bei Stefan Mahler unter pr@tsv-erlabrunn.de oder unter Telefon 0175 226 4292.

Hier noch ein paar **Tipps bzw. Antworten** auf bereits gestellte Fragen:

- Ihr könnt Eure Kilometer gerne auch gesammelt am Monatsende z. B. per Screenshot übermitteln.
- Wenn Ihr keine digitale Möglichkeit der Kilometererfassung habt, könnt Ihr auch Eure Strecken in z.B. einer Excel-Tabelle festhalten und diese übermitteln. Hierzu können wir Euch auch ausgemessene Routenvorschläge machen. Eine Möglichkeit hierfür ist auch der Flyer der Gemeinde mit den ausgezeichneten Wanderwegen.
- Bei sonstigen Fragen oder Problemstellungen, meldet Euch gerne.

TSV Erlabrunn Fußballabteilung

„Rot – Weiß – TSV“ lautet der Schlachtruf unserer 1. Mannschaft – und bald werden die Farben des TSV auch auf unserem Fußballgelände sichtbar werden.

Das 75-jährige Jubiläum haben wir unter anderem zum Anlass genommen, eine Fahne für die Fußballabteilung in den Vereinsfarben und mit dem Aufdruck des TSV-Wappens zu gestalten. Die Fahne möchten wir zukünftig am geplanten Neubau unserer Verkaufshütte anbringen. Sie soll unsere Mannschaften bei den Heimspielen begleiten sowie ein Hingucker bei diversen Events am Sportgelände sein.

Wir freuen uns schon, sobald wir die Fahne erstmals hissen können. ☺

Eure Fußballabteilung

Hast Du mit dem Auto Kummer, wähl die Hagenauer-Nummer!

Service rund ums Auto

HAGENAUER GmbH

Kfz.- Karosserie- u. Lackierfachbetrieb

Matthias-Thoma-Str. 11 – 97076 Würzburg
Tel. 0931 / 28 56 66 - Fax 0931 / 28 29 00

Unser Leistungsangebot:

- Unfallinstandsetzung
- Auto- und Motorradlackierungen
- Karosseriearbeiten (Richtbank)
- Ölservice und Kundendienst
- HU (TÜV) und AU-Service
- Fahrzeugvermessung
- Auspuffsofort-Service
- Autoglasreparaturen
- Klimaanlagenservice
- Oldtimer-Restaurierungen
- „Ausbeulen ohne Lackierung"
- Unterboden- und Hohlraumversiegelung
- Smart-Repair und mehr!

VON FÜHRENDEN ***** EMPFOHLEN VERSICHERERN

toreküffner

...der macht's sicher!

Verkauf · Montage
Wartung · Reparatur

Rainer Küffner
Würzburger Str. 14a
97274 Leinach

Tel. 09364 / 68 18
www.tore-kueffner.de

MATTERSTOCK GmbH
TECHNIK FÜR FORST UND GARTEN

RASENMÄHER FRÜHJAHRS INSPEKTION

- Grundreinigung
- Allgemeine Durchsicht
- Ölwechsel (inkl. Öl)
- Messer auswuchten
- Messer schleifen
- Neuer Luftfilter
- Neue Zündkerze

EGAL WELCHE MARKE!

ALLES INKLUSIVE! 59,90

STIHL DIENST

Frankfurter Str. 100 • 97082 Würzburg • Tel. 0931-99173-0
Eichenau 3 • 97780 Gössenheim • Tel. 09358-200
www.matterstock.com info@matterstock.com

STIHL®

Betriebsanleitung in zwölf Sprachen?
Lieber in einer, die Sie verstehen.

Wir machen Ihr Gerät einsatzbereit – und Sie auch.

Matterstock GmbH
Frankfurter Straße 100
97082 Würzburg
www.matterstock.com

MATTERSTOCK GmbH
TECHNIK FÜR FORST UND GARTEN